SINGER®

HD205
Facilita Pro

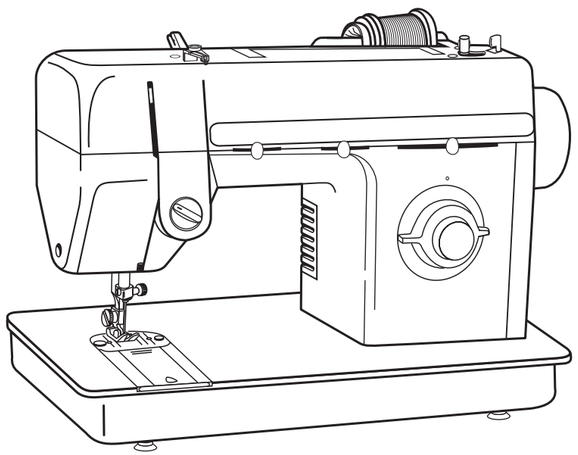

Manual de Instruções

Peça Nº. 358121-013

Impresso no Brasil-Português

SINGER®

HD205
Facilita Pro

Manual de Instruções

Peça Nº. 358121-013

Impresso en Brasil-Spanish

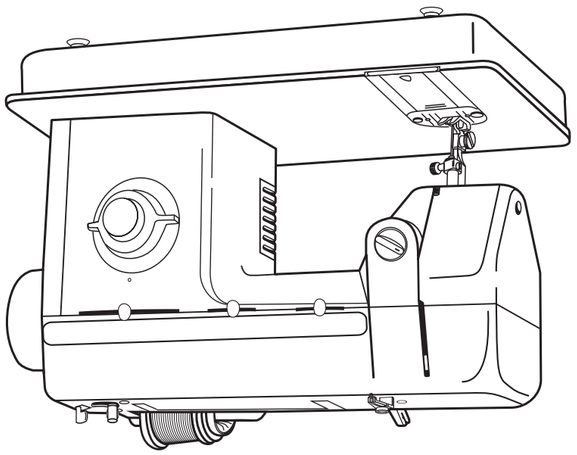

Caro Consumidor:
Para futuras referências, recomendamos registrar o número de série da sua máquina de costura no espaço abaixo:

Para localizar o número de série na sua máquina, observe a ilustração.

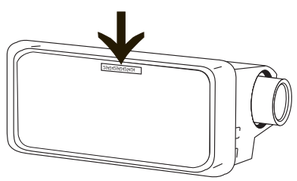

Estimado Cliente:
Recomendamos para su futura referencia registre el número de serie de su máquina de coser en el lugar asignado para ello (abajo).

Observe la ilustración para localizar el número de serie de su máquina.

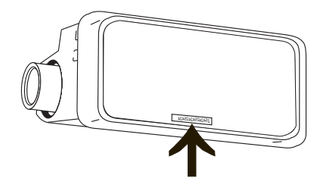

SINGER®

Manual de Instruções

® Singer é uma marca registrada da
The Singer Company Ltd ou das suas filiais.
Reprodução 2007 The Singer Company Limited.

SINGER

SINGER®

Manual de Instrucciones

® Singer es una marca registrada de
la Compañía Singer o sus afiliados.
Reproducción 2007 The Singer Company Limited.

Parabéns por escolher uma máquina Singer!

Como proprietária de uma nova máquina de costura SINGER, você está habilitada a iniciar uma aventura em criatividade. Desde o primeiro momento em que usar sua máquina, você saberá que está costurando com uma das máquinas de mais fácil manuseio.

Recomendamos que, antes de começar a usar sua máquina de costura, você descubra as muitas vantagens e facilidades no manejo, lendo cada item deste manual sentada à frente de sua máquina.

Para assegurar a você os mais modernos equipamentos de costura, o fabricante se reserva o direito de alterar a aparência, mecanismos ou acessórios desta máquina, sempre que julgar necessário.

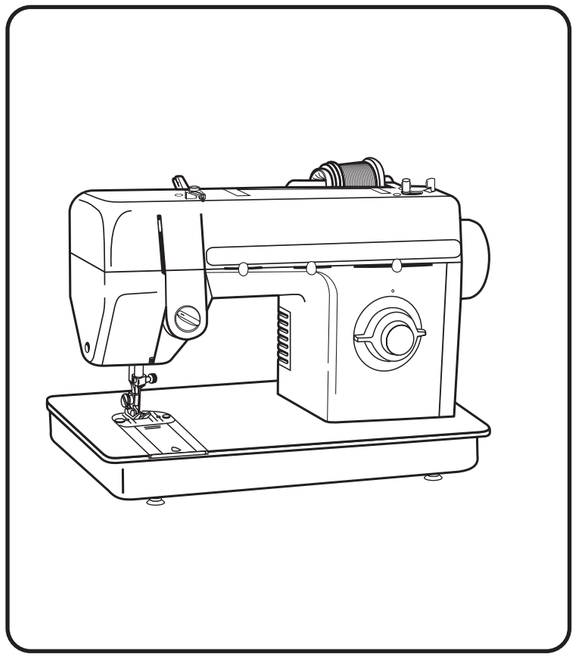

Felicidades

Como propietario de una nueva máquina de coser SINGER, está a punto de comenzar una apasionante aventura de creatividad. Desde el primer momento, sabrá que está cosiendo con una de las máquinas de coser más sencillas de manejar que jamás se ha fabricado.

Nos permitimos recomendarle que antes de comenzar a utilizar su máquina de coser, descubra todas las ventajas y la facilidad del manejo al hojear el Manual de instrucciones, paso a paso, sentada delante de su máquina.

Con el fin de que siempre tenga las características de costura más modernas, el fabricante se reserva el derecho de modificar la apariencia, mecanismos o accesorios de esta máquina, siempre que lo estime necesario.

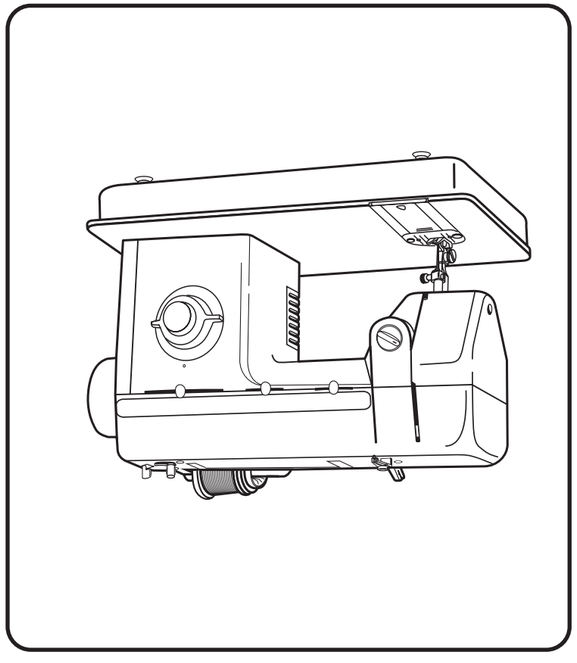

Importantes normas de seguridad

COMO REDUCIR EL RIESGO DE INCENDIO, DESCARGA ELECTRICA O DAÑOS PERSONALES:

- ***Esta máquina está diseñada para uso doméstico.***
- ⚠ ***La máquina nunca debe estar conectada a la toma de corriente cuando no se encuentre en uso. Antes de limpiarla o después de usarla, no olvide desconectarla de la toma de corriente.***
- ⚠ ***Asegúrese de que el voltaje de la toma de corriente sea el mismo de la máquina antes de conectarla.***
- *Use la máquina de acuerdo con este manual. Utilice solamente los accesorios recomendados específicamente para ella.*
- *Desconecte la clavija ó apague la máquina cuando tenga que hacer cualquier ajuste en el área de la aguja, tales como: enhebrar la aguja, cambiar la aguja, los dientes impelentes, el prensatelas, retirar la caja de bobina, etc.*
- *No olvide desconectar la clavija antes de retirar las tapas, lubricar o hacer cualquier ajuste mencionado en este Manual.*
- *No trate de ajustar la correa del motor. Siempre que sea necesario algún ajuste, solicite un técnico de la Red de Servicios Autorizados SINGER.*
- *Cuando vaya a coser, mantenga los dedos distante de todas las piezas en movimiento. Se requiere un especial cuidado para evitar accidentes mientras la aguja esté en movimiento.*
- *No jale o empuje demasiado el tejido mientras la máquina esté cosiendo. Ésto podrá torcer la aguja y, en consecuencia, podrá quebrarla.*
- *Nunca maneje la máquina con las aberturas de aire bloqueadas. Mantenga las aberturas de ventilación de la máquina y del controlador de la velocidad libres de la acumulación de hebras de telas y polvo.*
- *No maneje la máquina cuando alguien se encuentre usando aerosol (spray) u oxígeno en los alrededores.*
- *El aparato no debe ser utilizado por niños o personas que no estén habiles, sin vigilancia.*
- *Si el cable esté dañado, debe reemplazarse por el fabricante o su agente de servicio, o persona calificada para evitar riesgos.*

Importantes normas de segurança

COMO REDUZIR O RISCO DE INCÊNDIO, CHOQUE ELÉTRICO OU FERIMENTO ÀS PESSOAS:

- **Esta máquina foi projetada para uso doméstico.**
- ⚠ **A máquina nunca deve ser ligada na tomada quando não estiver em uso. Antes de limpá-la ou depois de usá-la, não deixe de desligá-la da tomada.**
- ⚠ **Certifique-se de que a voltagem da sua tomada seja a mesma da máquina antes de ligá-la.**
- Use esta máquina de acordo com este manual. Utilize somente os acessórios recomendados especificamente para ela.
- Desligue o plugue da tomada ou desligue a máquina ao fazer quaisquer outros ajustes na área da agulha, tais como: passar a linha na agulha, trocar a agulha, o pé-calcador, remover a caixa de bobina, etc.
- Não deixe de desligar o plugue da tomada antes de remover as tampas, lubrificar ou fazer quaisquer outros ajustes mencionados neste manual.
- Não tente ajustar a correia do motor. Sempre que for necessário algum ajuste, solicite a um técnico da Rede de Serviços Autorizados SINGER.
- Quando costurar, mantenha os dedos longe de todas as peças móveis. É necessário um cuidado especial para evitar acidentes com a agulha em movimento.
- Não puxe ou empurre em demasia o tecido enquanto estiver costurando. Isto poderá entortar a agulha e conseqüentemente quebrá-la.
- Nunca opere a máquina com as aberturas de ar bloqueadas. Mantenha as aberturas de ventilação da máquina e do controlador da velocidade livres do acúmulo de fiapos de tecido e de pó.
- Não opere a máquina quando alguém estiver usando aerosol (spray) ou oxigênio nas proximidades.
- Mantenha o produto fora do alcance de crianças.

Índice

Conhecendo sua máquina de costura

Partes 6
Acessórios 7
Conectando e acionando a máquina 8
Seletores 9
Trocando a agulha 10
Trocando a chapa de agulha 10
Tirando o pé-calcador 11
Isolando os dentes 11
Trocando a sapatilha 12

Preparando a máquina para costura

Enchendo a bobina 13
Colocando a bobina 14
Passando a linha na máquina 15
Puxando a linha da bobina 16

Iniciando a costura

Ajustando a tensão da linha 17
Tabela de tecido, linha e agulha 18
Fazendo uma costura 19
Começando a costura 20
Guiando e segurando o tecido 20

Costura reta, ziguezague e outras

Costura reta 21
Costura ziguezague 22
Tabela de pontos decorativos 23
Ponto invisível 24

Caseado e botões

Caseado automático 25
Balanceamento do caseado 27
Pregando botões 28

Funções da máquina

Pregando zíperes 29
Aplicações com costura reta 30
Botão para costura em retrocesso 30
Costurando em retrocesso 30
Costura com agulha dupla 31
Monogramas e bordados 32

Manutenção

Removendo e colocando a caixa de bobina 33
Acessórios opcionais 34
Limpando a máquina 35
Trocando a lâmpada 36
Lubrificando a máquina 37
Guia para verificação de defeitos 38

Tabla de contenido

Conocimiento de su máquina

Partes 6
Accesorios 7
Conexión de la máquina 8
Selectores 9
Cambio de agujas 10
Cambio de prensatelas con tornillo 10
Aislando los dientes 11
Cambio de la placa aguja 11
Cambio del prensatelas de colocación instantánea 12

Prepare la máquina

Devanado de la bobina 13
Colocación de la bobina 14
Enhebrado de la máquina 15
Extracción del hilo de la bobina 16

Comience a coser

Ajuste de la tensión del hilo 17
Tabla de telas, hilos y agujas 18
Preparación de una costura 19

Costura recta, zigzag y otros puntos

Comience a coser 20
Guiando y sujetando la tela 20
Costura recta 21
Costura zigzag 22
Puntadas decorativas 23
Puntada invisible 24

Ojales y botones

Ojalador automático 26
Regulador del ojal 27
Pegando botones 28

Funciones de la máquina

Pegado de cierres 29
Funciones con puntada recta 30
Botón de retroceso 30
Costura reversible 30
Coser con aguja doble 31
Monogramas y bordados 32

Mantenimiento

Retirar y colocar la caja bobina 33
Accesorios adicionales 34
Limpieza de la máquina 35
Cambiar la lámpara 36
Lubricación de la máquina 37
Verificación de defectos eventuales 38

Partes

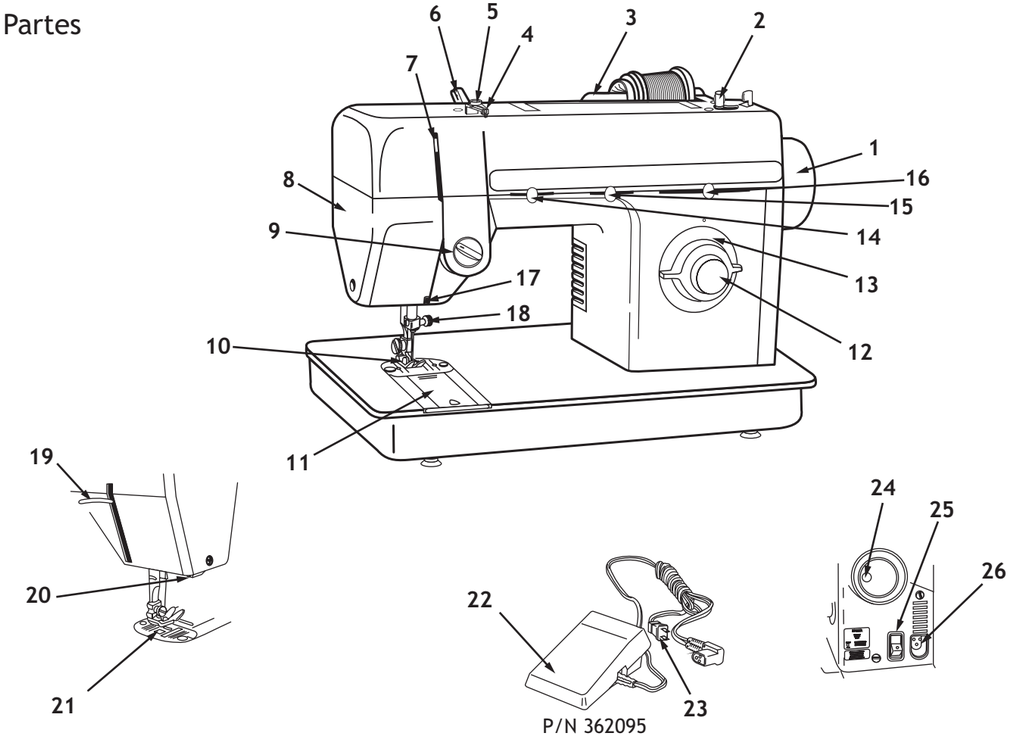

Partes

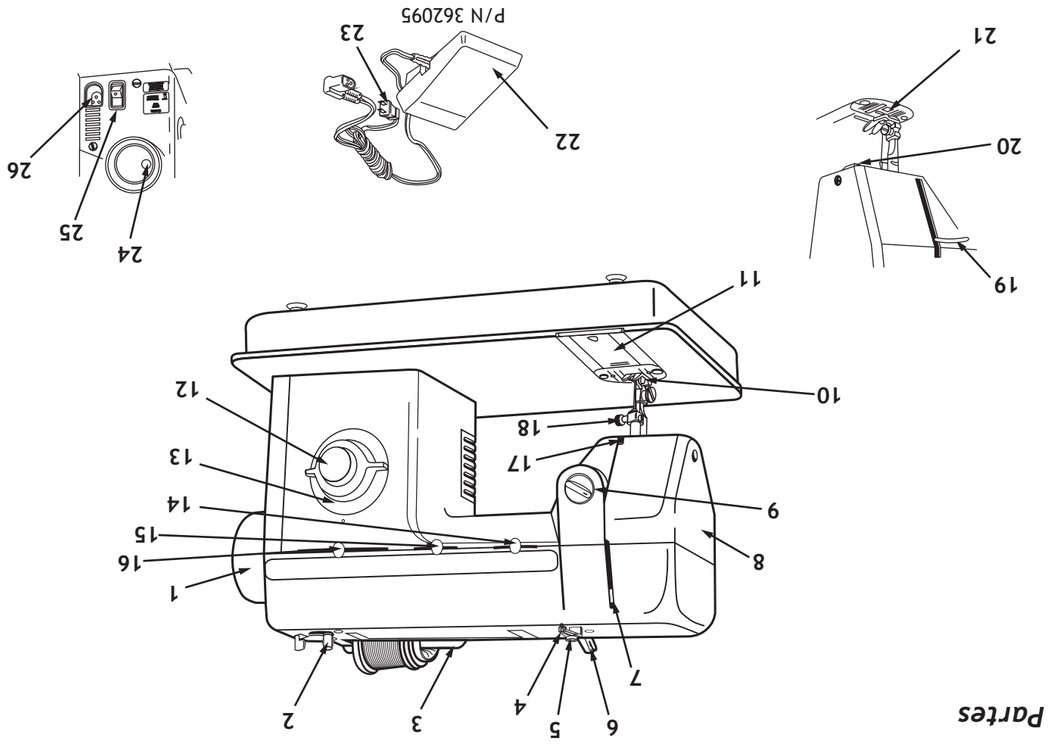

Conhecendo a sua Máquina de Costura

Partes

1. Volante
2. Pino do enchedor de bobina
3. Pino porta retrós horizontal
4. Guia-fio
5. Tensor do enchedor de bobina
6. Guia-fio
7. Estica-fio
8. Tampa frontal
9. Seletor de tensão da linha
10. Sapatilha de uso geral
11. Chapa de agulha
12. Botão de retrocesso
13. Seletor de comprimento do ponto e caseador automático
14. Seletor de largura do ponto
15. Seletor da posição da agulha
16. Seletor de pontos
17. Guia-fio
18. Parafuso prendedor da agulha
19. Levantador da sapatilha
20. Corta-fio
21. Chapa de agulha
22. Controlador de velocidade
23. Plugue de força
24. Isolador de agulha
25. Botão liga-desliga
26. Entrada do cabo de força

Conozca su máquina de coser

Partes

1. Volante
2. Eje del devanador de la bobina
3. Porta carretes horizontal
4. Guía hilo
5. Tensor devanador de la bobina
6. Guía hilo
7. Palanca tira hilo
8. Placa frontal
9. Selector de tensión del hilo
10. Prensatelas de uso general
11. Placa corrediza
12. Botón de retrocesso
13. Selector del largo de puntada
14. Selector del ancho de puntada
15. Selector posición de la aguja
16. Selector de puntadas
17. Guía hilo
18. Tornillo sujetador de la aguja
19. Palanca del prensatelas
20. Corta hilo
21. Placa de la aguja
22. Control de velocidad
23. Clavija
24. Disco de desembrague del volante
25. Interruptor de encendido
26. Conector del control de velocidad

Acessorios

Los siguientes accesorios, suministrados con su máquina de coser, están diseñados para simplificar sus proyectos de costura y aumentar la versatilidad de su máquina.
La letra que observa al lado de cada nombre, esta grabada en el accesorio y servirá para asegurarle que ha seleccionado el accesorio adecuado para su propósito.

446492		*Prensatelas de uso especial (J)*
161927		*Prensatelas para ojales (L)*
356630		*Prensatelas para puntada invisible*
507836		*Prensatelas para cierres*
313117		*Placa cubre impelentes*
353364		*Paquete de agujas*
172336		*Bobinas (3 unidades)*
507664		*Sujetador de hilo pequeño(Q)*
179967		*Sujetador de hilo grande*

Acessórios

Os acessórios abaixo, que acompanham a sua máquina, foram desenhados para simplificar suas costuras e aumentar a versatilidade da sua máquina.
As letras que você vê ao lado das ilustrações estão também gravadas nas peças para que você possa identificar corretamente os acessórios para diversas aplicações.

446492		Sapatilha para uso especial (J)
161927		Sapatilha para caseado (L)
356630		Sapatilha para bainha invisível
507836		Sapatilha para pregar zíper (E)
313117		Placa de cobertura dos dentes
353364		Cartela de agulhas
172336		Bobinas (3 unidades)
507664		Prendedor para retrós (Q)
179967		Prendedor para carretel

Conectando e Acionando a Máquina

Antes de ligar sua máquina na tomada, verifique se a rede elétrica de sua residência é compatível com a voltagem da máquina (110/120V ou 220/240V).

1. Introduza o plugue (1) na entrada do cabo de força (2) à direita da máquina.

2. Conecte o plugue de força (3) na tomada.

4. Utilize o botão liga-desliga (4) na posição “ I ” para ligar a máquina e na posição “ O ” para desligá-la.

5. Para acionar a máquina, pressione o controlador de velocidade(5) com o pé. Quanto maior for a pressão, mais rápida será a costura. Retire o pé do controlador quando quiser parar a máquina.

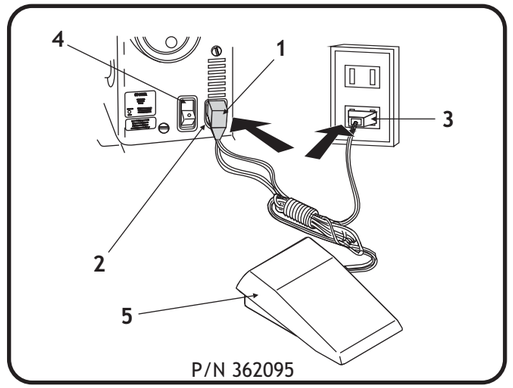

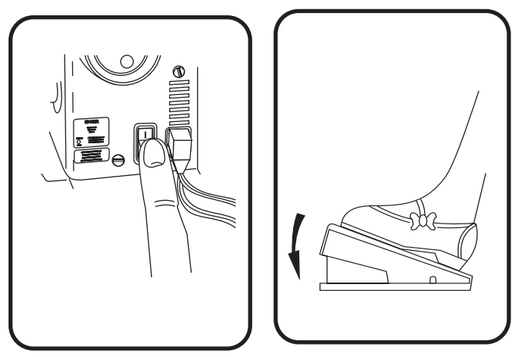

Conectar y accionar la máquina

Antes de conectar su máquina a la toma de corriente, verifique si la red eléctrica de su domicilio es compatible con el voltaje de la máquina (110/120 V o 220/240 V).

1. Introduzca el conector del control de velocidad (1) en la entrada del cable de fuerza (2) a la derecha de la máquina.

2. Conecte la clavija en el toma corriente (3).

4. Utilice el interruptor de encendido (4) en la posición "I" para conectar la máquina y en la posición "O" para desconectarla.

5. Para accionar la máquina, presione el pedal controlador (5) con el pie. Mientras mayor sea la presión, más rápida será la costura. Retire el pie del controlador cuando desee parar la máquina.

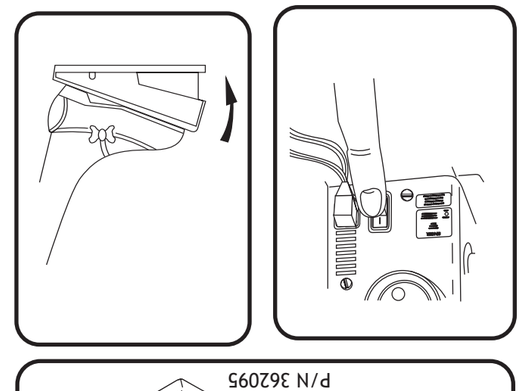

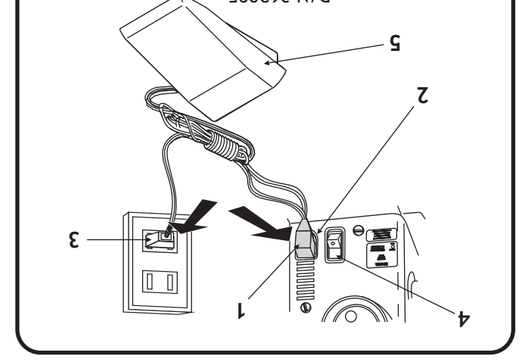

Seletores

Posicionador de agulha

Este seletor posiciona a agulha nas posições centro, esquerda e direita. A posição central é a mais usada. No entanto, para executar algumas funções especiais a agulha deve ser deslocada. Consulte os ajustes iniciais de cada lição deste manual.

Seletor de largura do ponto

Este seletor regula a largura do ziguezague.
A posição à esquerda é a posição de costura reta. A largura vai aumentando à medida que se move o seletor para a direita. Consulte os ajustes recomendados para saber qual a largura do ponto mais adequado à sua costura.

Seletor de comprimento do ponto

Este seletor regula o espaço entre os pontos.
A marca em relevo é o indicador. Quanto maior o número mais afastado será o ponto. Consulte os ajustes recomendados para saber qual o comprimento do ponto mais adequado à sua costura.

Seletor de bordados

O seletor no painel de sua máquina permite a seleção de bordados.

1. Eleve a agulha até sua posição mais alta.
2. Coloque o seletor da largura do ponto na posição de costura reta, para permitir que o seletor se mova com mais facilidade .
3. Para selecionar o grupo de pontos, mova o seletor até a letra correspondente (de “A” a “E”).
4. Ajuste o comprimento e a largura do ponto conforme indicado para cada tipo de bordado (de 0,5 a 2,5).

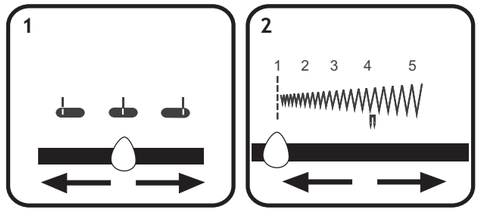

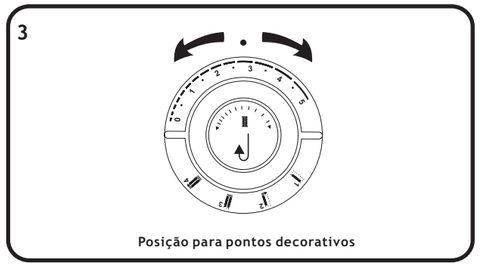

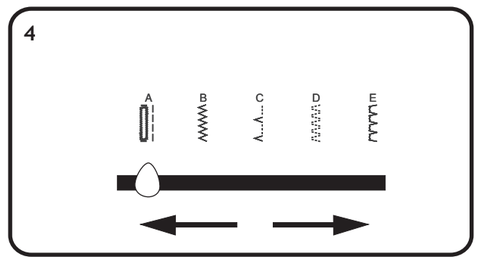

Selectores

Selector posición de la aguja

Este selector posiciona la aguja al centro, a la izquierda y a la derecha. La posición central es la más utilizada. Entretanto, para ejecutar algunas funciones especiales la aguja debe ser ajustada. Consulte los ajustes iniciales de cada lección de este manual.

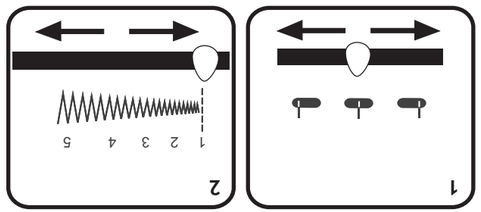

Selector del ancho de la puntada

Este selector regula el ancho del zigzag. La posición a la izquierda es la posición para la costura recta. El ancho aumenta a medida que el selector se ajusta hacia la derecha. Consulte los ajustes recomendados para saber cual es el ancho de la puntada más adecuada para su costura.

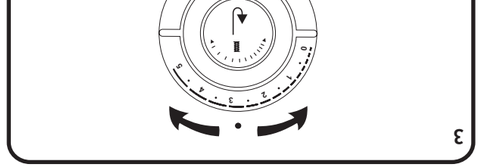

Selector del largo de la puntada

Este selector regula el espacio entre las puntadas. La marca en relieve es el indicador. Mientras mayor es el número, más distante será la puntada. Consulte los ajustes recomendados para saber cual es el largo de la puntada más adecuada para su costura.

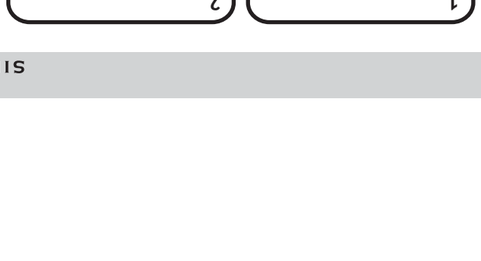

Selector de puntadas

El selector en su máquina le permite la selección de grupos de puntadas.

1. Suba la aguja hasta su posición más alta.
2. Ajuste el selector del ancho de puntada en la posición de costura recta, esto hará que el selector del tipo de puntada se mueva más fácilmente.
3. Para seleccionar el grupo del modelo de puntadas deseadas, mueva el selector hasta la letra correspondiente (A hasta E).
4. Ajuste el largo y ancho de la puntada conforme indicado para cada tipo de bordado (de 0,5 a 2,5).

Trocando a Agulha

Desligue a máquina antes de trocar as agulhas.

1. Levante a agulha até a sua posição mais alta.
2. Afrouxe o parafuso fixador da agulha e remova-a.
3. Com a parte chata para trás, introduza a nova agulha tanto quanto possível.
4. Aperte firmemente o parafuso fixador.

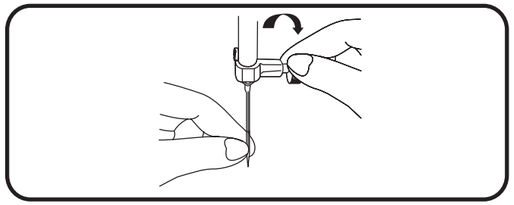

Trocando a Chapa de Agulha

1. Levante a agulha e a barra de pressão.
2. Abra a chapa corrediça.
3. Levante o canto direito da chapa e remova-a puxando para à direita.
4. Para montar, enfie a chapa sob o prisioneiro (1) e, empurre-a firmemente para à esquerda.
5. Pressione para baixo até que se encaixe no pino da direita.

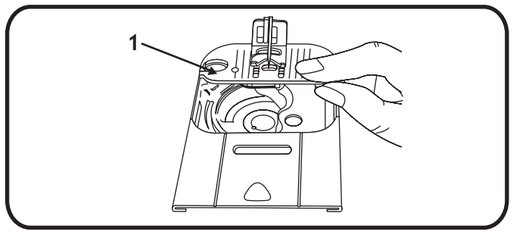

Cambio de agujas

Desenchufe la máquina antes de cambiar las agujas.

1. *Eleve la aguja a su posición más alta.*
2. *Afloje el tornillo y saque la aguja.*
3. *Con la parte plana de la aguja mirando hacia atrás, inserte la nueva aguja hasta llegar a su tope.*
4. *Ajuste el tornillo fuertemente.*

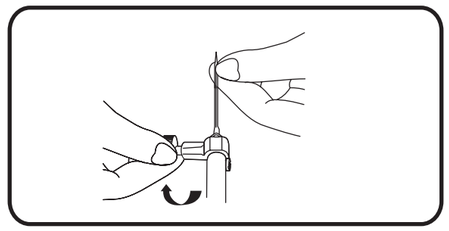

Cambiando la placa agujа

1. *Eleve la aguja y el prensatelas.*
2. *Abra la placa corrediza.*
3. *Suba la placa de aguja desde la esquina de la derecha y quítela por debajo del prensatelas.*
4. *Para colocarla, deslícela debajo del perno (1) y presione hacia el lado izquierdo.*
5. *Presione hasta que encaje en su sitio.*

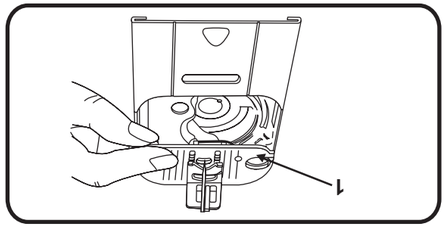

Tirando o Pé-Calcador

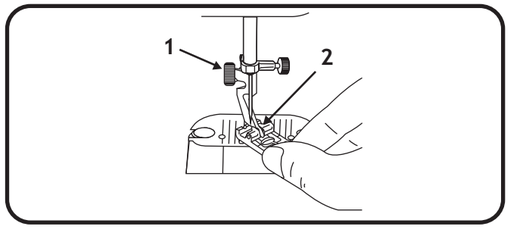

1. Levante a agulha e a barra de pressão.
2. Retire a agulha.
3. Afrouxe o parafuso (1) e remova o pé-calcador (2), guiando-o para frente e para à direita.
4. Para montar o pé-calcador, engache a haste em torno da barra de pressão e aperte o parafuso.
5. Coloque a agulha.

Montando a cobertura dos dentes

Para alguns trabalhos como pregar botões, cerzir e bordar, os dentes precisam ser isolados.

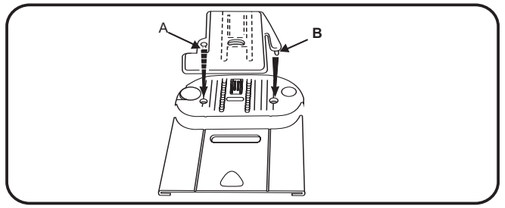

1. Utilize o acessório para cobrir os dentes. Para montá-lo, levante a agulha até a posição mais alta, levante o pé-calcador e posicione a cobertura sobre a chapa de agulha, pressionando os pinos **A** e **B** dentro dos furos. Traga a linha para cima através do furo da cobertura normalmente.
2. Para as outras funções de costura, retire a cobertura dos dentes. Para removê-la, abra a chapa corrediça, levante a parte frontal da cobertura e retire-a.

Cambio de prensatelas

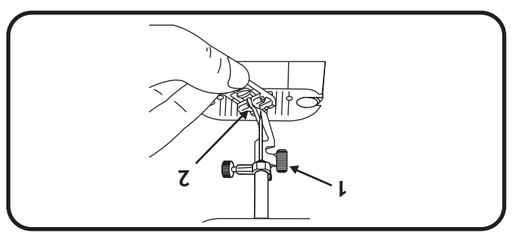

1. Eleve la aguja y el prensatelas.

2. Retire la aguja.

3. Afloje el tornillo (1) y quite el prensatelas (2), guiándolo hacia usted y a la derecha.

4. Para sustituir el prensatelas, enganche el zanco alrededor de la barra prensatelas y ajuste el tornillo con una moneda.

5. Coloque la aguja.

Aislando los dientes

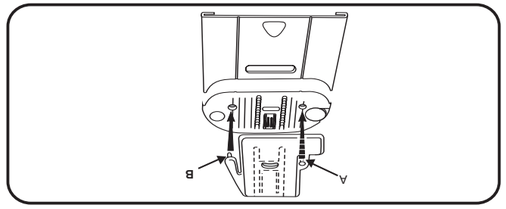

Para algunos trabajos como: Pegar botones, zurcir o bordar, los dientes necesitan ser aislados.

1. Gire el volante hasta que la aguja se encuentre en su posición más alta y levante el pie calzador.
Posicione la placa cubre impelentes sobre la placa aguja, presionando los clavillos (A) y (B) dentro de los hoyos.
Traiga el hilo hacia arriba, a través de la ranura de la placa cubre impelentes.

2. Para otras funciones de costura retire la placa cubre impelentes. Abra la placa corredizа, levante la parte frontal de la placa y remuévala.

Trocando a sapatilha

DESLIGUE A MÁQUINA ANTES DE TROCAR AS SAPATILHAS.

1. Gire o volante em sua direção até que a agulha esteja em sua posição mais alta.
2. Levante o pé-calcador.
3. Levante a ponta da sapatilha (1) com o dedo até que se solte do seu encaixe (Fig. 2).
4. Retire a sapatilha da máquina.
5. Coloque uma nova sapatilha sob o centro da haste.
6. Abaixe o pé-calcador alinhando a haste sobre o eixo da sapatilha (Fig. 3).
7. Não gire o parafuso, pressione com força o parafuso do pé-calcador para baixo até que a sapatilha se encaixe (Fig. 4).

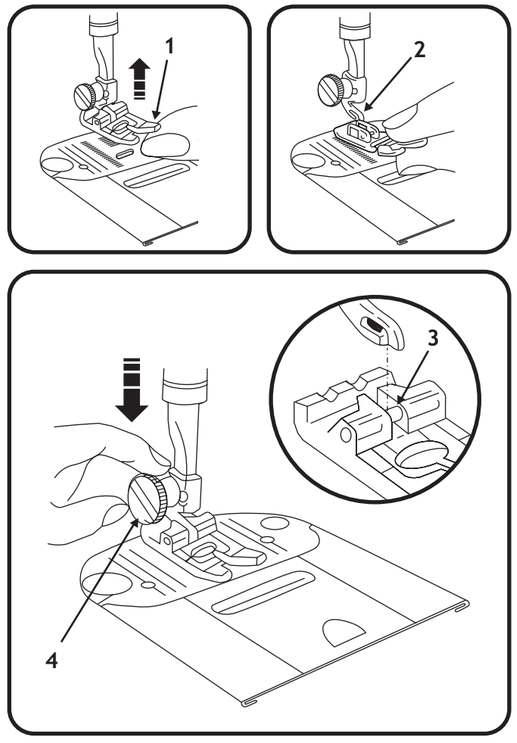

Cambio del prensatelas de colocación instantánea

DESCONECTE LA MÁQUINA DEL ENCHUFE ANTES DE CAMBIAR LOS PRENSATELAS.

1. *Eleve la aguja a su posición más alta, girando el volante de mano hacia usted.*
2. *Suba el prensatelas utilizando la palanca del prensatelas situada detrás de la máquina.*
3. *Presione con el dedo el prensatelas (1) hacia arriba, hasta que éste salga de su anclaje (2).*
4. *Quite el prensatelas de la máquina.*
5. *Coloque el nuevo prensatelas debajo del centro de su anclaje.*
6. *Baje la palanca del prensatelas colocando el anclaje sobre el eje del prensatelas (3).*
7. *No gire el tornillo en su lugar, presione el tornillo (4) hacia abajo firmemente hasta que encaje en su sitio.*

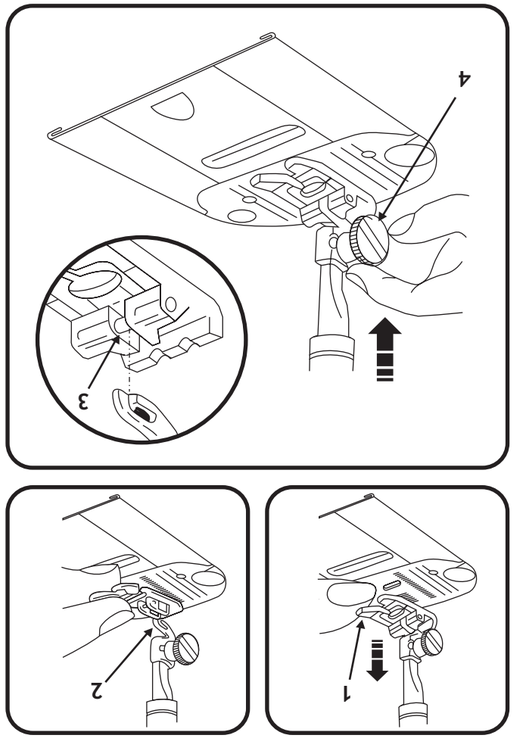

Devanado de la bobina

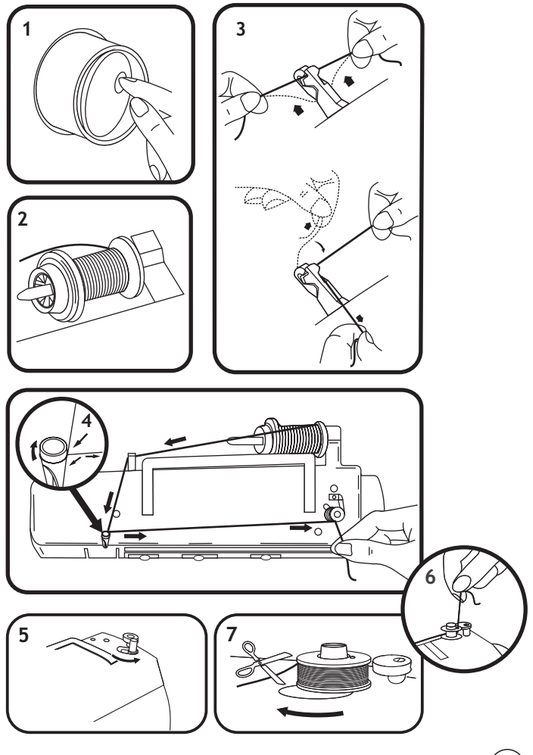

Devanar una bobina es rápido y fácil cuando se siguen las intrucciones abajo indicadas.

Siempre devane la bobina antes de enhebrar la máquina y la aguja.

1. ***Presione hacia adentro el disco (1) del volante. Esto impedirá el movimiento de la aguja.***
2. ***Coloque el carrete de hilo en el porta hilos.***
3. ***Inserte el sujetador (2) firmemente contra el carrete para impedir que se enrede el hilo.***
4. ***Guíe el hilo del carrete e insértelo en la guía (3).***
5. ***Embobine el hilo en el sentido de las agujas del reloj alrededor del disco de tensión (4).***
6. ***Pase el hilo desde dentro por el pequeño agujero del borde de la bobina.***
7. ***Coloque la bobina en su eje y empújelo hacia la derecha.***
8. ***Sujetando el cabo, presione el control de Velocidades hasta tener la cantidad de hilo deseada en la bobina (el devanado se detiene automáticamente al llenarse la bobina).***
9. ***Corte el hilo, empuje la bobina hacia la izquierda y sáquela de su eje.***
10. ***Ajuste el volante a la posición de costura presionando el botón de forma opuesta.***

Enchendo a bobina

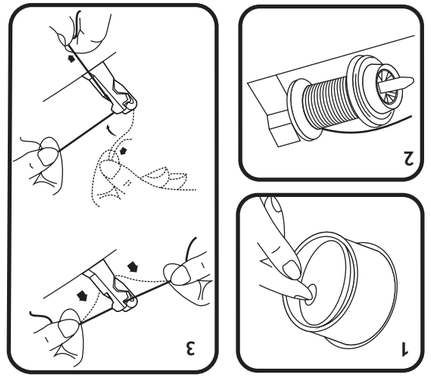

Encher uma bobina é rápido e fácil quando se segue as instruções abaixo indicadas. Sempre encha a bobina antes de passar a linha na máquina e na agulha.

1. Pressione a trava (1) do volante. Isto virá a desligar o movimento da agulha.
2. Coloque o carretel de linha no pino porta-carretel.
3. Prenda-o firmemente com o prendedor (Fig. 2) para impedir que a linha se embaraçe.

   Nota: Utilize o prendedor de retrós apenas para retroses e o prendedor de carretéis apenas para carretéis.
4. Puxe a linha do carretel e coloque-a no guia-fio (Fig. 3).
5. Enrole a linha no sentido horário ao redor do tensor do enchedor de bobina (Fig. 4).
6. Passe a linha pelo pequeno furo da bobina, de dentro para fora .
7. Coloque a bobina no eixo do enchedor e empurre-o para a direita(Fig. 5). Isto impedirá o movimento da agulha automaticamente.
8. Segurando a ponta da linha da bobina para cima(Fig.6), ligue a máquina e acione o pedal. Depois de dar algumas voltas, pare a máquina e corte a linha perto do furo. Continue enchendo a bobina até o fim. A bobina irá parar automaticamente quando estiver cheia.
9. Corte a linha da bobina, empurre a bobina para á esquerda e remova-a do eixo (Fig.7).
10. Pressione o isolador de agulha para a sua posição original e gire o volante para voltar o movimento da agulha.

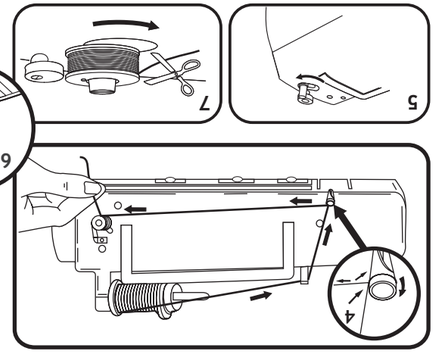

Colocando a Bobina

Lembre-se de desligar a máquina sempre que for manusear a área da bobina.

- Levante o pé-calcador.
- Gire o volante em sua direção até que a agulha esteja em sua posição mais alta.
- Puxe a chapa corrediça e remova a bobina vazia.

1. Solte aproximadamente 10 cm de linha da bobina cheia e coloque-a na caixa de bobina (Fig. 1).

Nota: No seu desenrolar, a bobina deve girar no sentido anti-horário.

2. Segurando a bobina, passe a linha pela ranhura **A** (fig.2).
3. Puxe a linha para a esquerda por dentro da mola, até que ela saia pela ranhura **B** (fig. 3).
4. Feche parcialmente a chapa corrediça deixando um pedaço de linha para fora (fig.4).

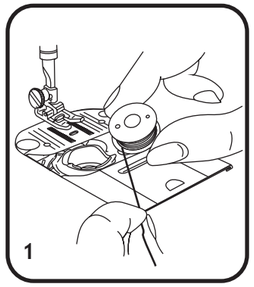

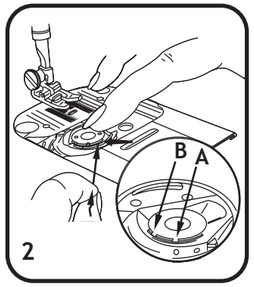

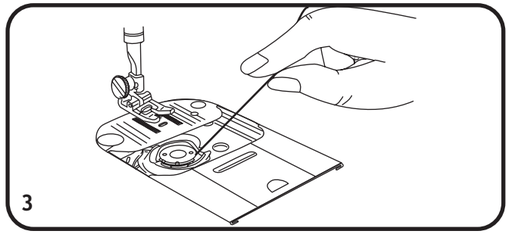

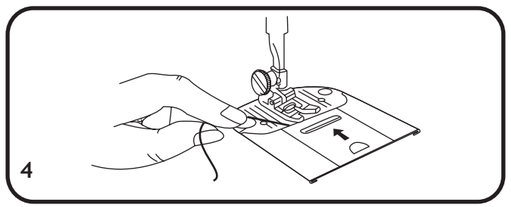

Colocación de la bobina

Para colocar la bobina, siga las siguientes instrucciones:

- *Suba el prensatelas.*
- *Gire el volante hacia usted hasta que la aguja se encuentre en su posición más elevada.*
- *Abra la placa corrediza y retire la bobina vacía.*

1. Tire 10 cm. de hilo de la bobina e insértela en la caja bobina como se muestra.

2. Sujetando la bobina, guíe el hilo por la rendija (A) y posteriormente por la abertura de la izquierda, guiándolo a la abertura (B).

3. Tire de algunos cms. de hilo diagonalmente a través de la bobina hacia la parte posterior de la máquina.

4. Sujetando el hilo por fuera, cierre la placa corrediza, permitiendo que el hilo salga entre la rendija de la placa corrediza y la placa aguja.

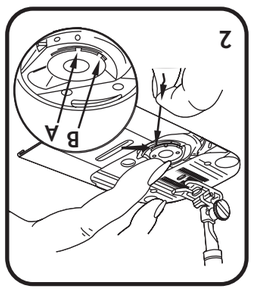

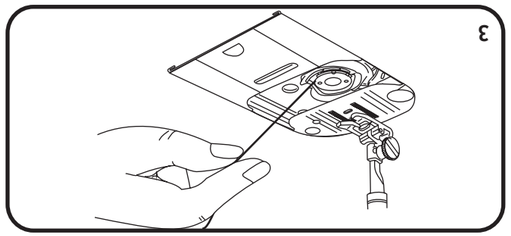

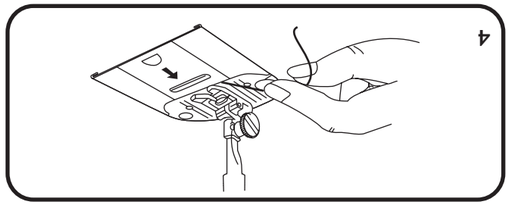

Enhebrado en la máquina

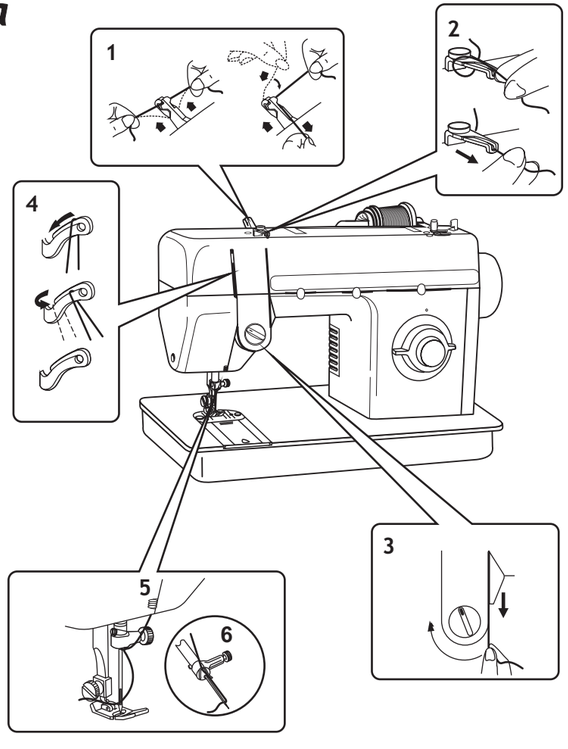

1. *Eleve la palanca tira-hilos al máximo, haciendo girar el volante hacia usted.*
2. *Levante el prensatelas para liberar la tensión del hilo.*
3. *Coloque el carrete de hilo en el porta carrete. Asegúrelo con el sujetador de hilo.*
4. *Deslice el sujetador firmemente contra el carrete para evitar que el hilo se enrede.*
5. *Tire del hilo y páselo a través de las guías (1) y (2).*
6. *Pase el hilo a través de los discos de tensión rodeando la parte inferior de éstos (3). Sosteniendo el carrete ligeramente, tire del hilo suavemente hacia arriba y a la derecha, levantando el muelle y permitiendo que el hilo se deslice dentro del muelle protector del hilo.*
7. *Deslice el hilo dentro de la ranura de la palanca tira-hilos (4).*
8. *Pase el hilo a través de las guías (5) y (6).*
9. *Enhebre la aguja por el frente, tirando de unos 10 cm de hilo a través del ojo de la aguja.*

Passando a Linha na Máquina

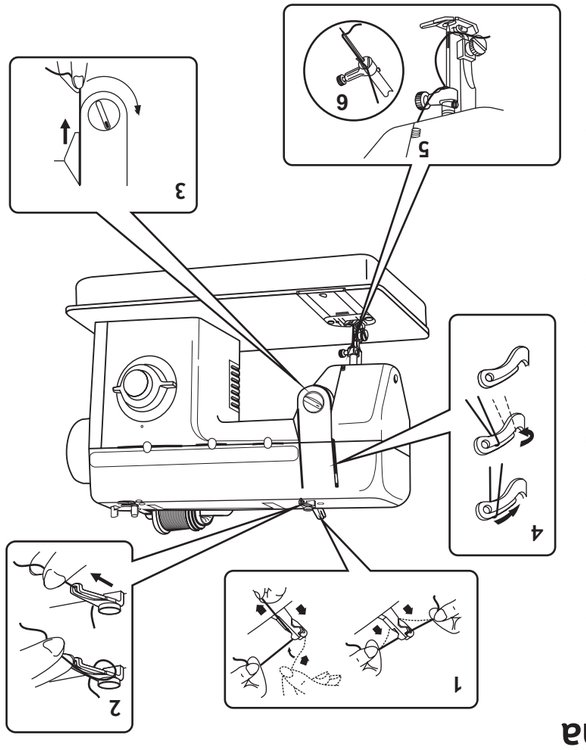

1. Levante o estica-fio até sua posição mais alta, girando o volante em sua direção.
2. Levante o pé-calcador para liberar a tensão da linha.
3. Coloque o carretel no pino porta carretel. Prenda-o com o prendedor adequado.
4. Coloque o prendedor, pressionando-o firmemente contra o carretel.
5. Puxe a linha do carretel e passe-a através do guia-fio (1) e (2).
6. Passe a linha através dos discos tensionadores, puxando-a para baixo, conforme ilustrado na (fig.3).Segurando levemente o carretel, puxe a linha suavemente para cima, levantando a mola e permitindo que a linha deslize para dentro do protetor.
7. Passe a linha pelo estica-fio (4).
8. Passe a linha através dos guias (5) e (6).
9. Passe a linha no furo da agulha, de frente para trás, puxando 10cm de linha pra trás da agulha.

Puxando a linha da bobina

1. Com a mão esquerda segure a linha da agulha (Fig.1). Gire o volante em sua direção fazendo a agulha descer através do furo da chapa de agulha.

2. Continue girando o volante até que a agulha volte acima da chapa (Fig. 2). Em seguida puxe levemente a linha da agulha. Ela deve trazer para cima a linha da bobina em forma de laço.

3. Com os dedos desfaça o laço, até encontrar a ponta da linha da bobina (Fig. 3).

4. Puxe a linha da agulha para o lado esquerdo através da abertura da sapatilha (Fig.4).
   Puxe ambas as linhas para trás da máquina.

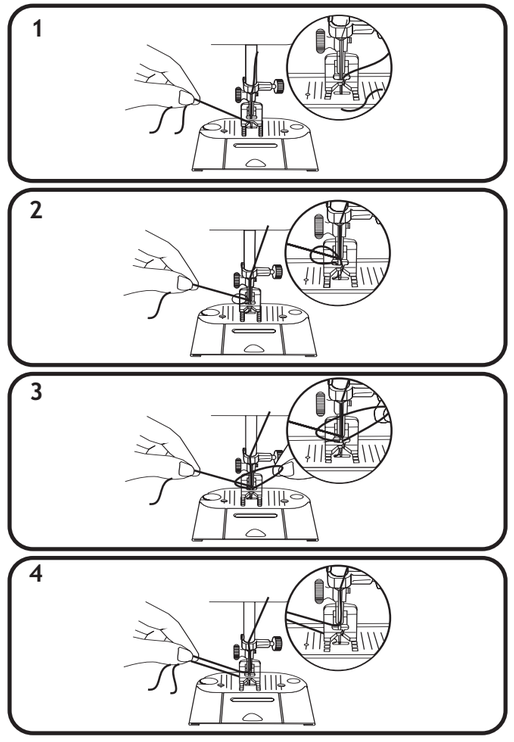

Extracción del hilo de la bobina

1. Sujete el hilo de la aguja suavemente con la mano izquierda (fig. 1). Gire el volante suavemente hacia usted introduciendo la aguja en el agujero de la placa aguja.

2. Continúe con esta operación hasta que el hilo de la bobina salga a través de la placa de aguja (fig. 2). Tire suavemente del hilo de la aguja y ésta sacará el hilo de la bobina en un lazo.

3. Abra el lazo con los dedos para encontrar la punta del hilo de la bobina (fig. 3).

4. Guíe el hilo de la aguja hacia el lado izquierdo a través de la ranura del prensatelas (fig. 4). Tire de ambos hilos hacia la parte posterior de la máquina.

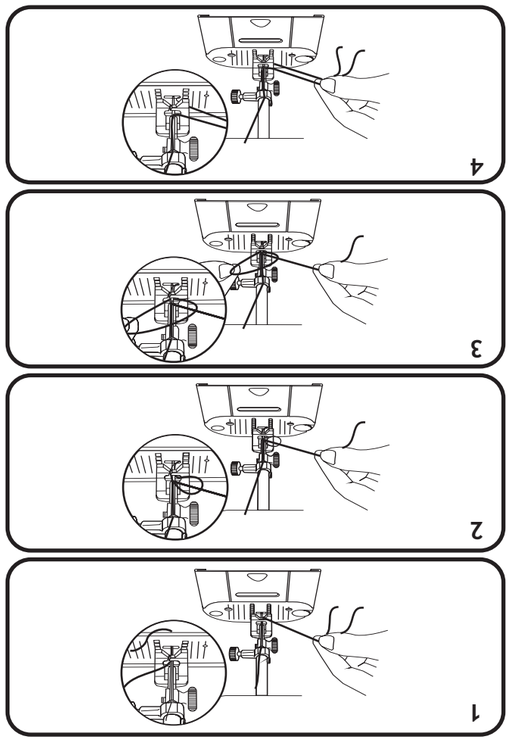

Ajustando a Tensão da Linha

A tensão correta é importante porque, pouca ou demasiada tensão, produzirá costura frágil ou franzirá o tecido. Faça um teste antes com uma amostra do tecido e da linha que você pretende usar. Um ponto perfeito e bem balanceado (fig.1) terá o nó localizado entre as duas faces do tecido, sem laços aparentes e sem franzidos.

Para costura reta

Para diminuir a tensão, gire o seletor para um número menor. Pouca tensão produzirá pontos soltos (fig. 2) em forma de laços na sua costura. Para aumentar a tensão, gire o seletor para um número maior. Muita tensão franzirá o tecido (fig. 3).

Para costura ziguezague

A tensão correta deve produzir um ponto suave e regular, com as linhas superior e inferior prendendo os cantos do ziguezague (fig. 4).
Muita tensão produzirá um ponto muito apertado, franzindo o tecido. Para reduzir a tensão, passe o marcador para um número menor. Pouca tensão originará um ponto solto. Girando o seletor para um número maior você aumentará a tensão.

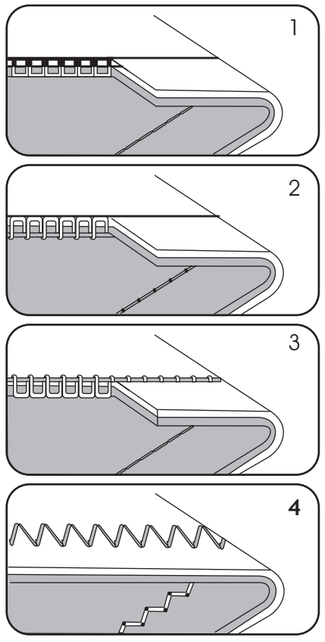

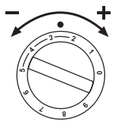

Ajuste de la tensión del hilo

La tensión correcta es importante porque poca o demasiada tensión dará lugar a una costura frágil o fruncida. Antes haga una prueba, con una muestra de tela y del hilo que usted pretenda utilizar.

Un punto perfecto y bién balanceado (fig. 1) tendrá el nudo ubicado entre los dos lados de la prenda, sin lazos aparentes y sin fruncir.

Para una costura recta

Para disminuir la tensión gire el selector para un número menor. Poca tensión resultará en puntos sueltos (fig. 2) formando lazos en su costura. Para aumentar la tensión, gire el selector para un número mayor. Mucha tensión fruncirá la tela. (fig. 3).

Para una costura en zigzag

La tensión correcta debe resultar en un punto suave y regular, con los hilos superior e inferior sujetando las esquinas del zigzag (fig.4).

Mucha tensión generará un punto muy apretado, fruciendo la tela. Para reducir la tensión, pase el selector hacia un número menor. Poca tensión generará un punto suelto. Girando el selector para un número mayor usted aumentará la tensión.

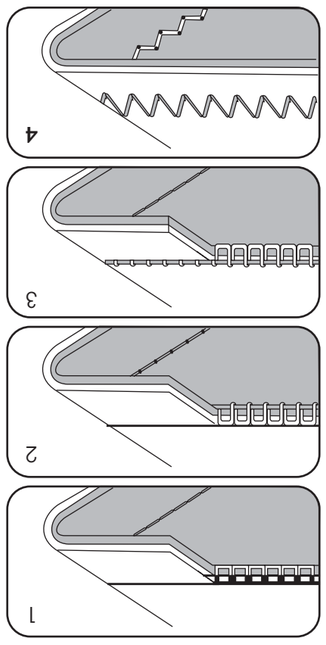

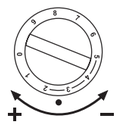

Tabla de telas, hilos y agujas

La aguja y el hilo deben ser escogidos de acuerdo con la tela a ser trabajada.

La tabla al lado en una guía práctica para la elección de la aguja y del hilo. Consúltela antes de comenzar una costura. Recuerde que es necesario usar el mismo tipo de hilo en la aguja y en la bobina.

Las telas pueden ser de cualquier tipo de fibra: algodón, lino, seda, lana, sintético, rayón o mixto. Las telas se encuentran indicadas conforme el peso.

Nota: Utilice solamente agujas originales Singer. No use agujas torcidas o de otros fabricantes. No recomendamos el uso de telas engomadas (impermeables) o metalizadas. Hilos metálicos pueden afectar la calidad de la costura y provocar el desgaste prematuro de las piezas de su máquina de costura.

Tela (conforme el peso)		Hilo	Agujas	
			Tipo	Tamaño
Liviano	Batista, Chiffon, Crepe, Seda	Algodón retorcido con poliéster o 100% Poliéster o Mercerizada *	2020	11/80
Mediano	Lino, Tercal, Piqué, Muselina, Tana, Satin	Algodón retorcido con poliéster o 100% Poliéster o Mercerizada *	2020	14/90
Mediano Pesado	Gabardina,Tweed, Lona, Brin, Sarga, Cotelé	Algodón retorcido con poliéster o 100% Poliéster o Mercerizada *	2020	16/100
De punto	Puntos Cerrados, Puntos Dobles, Jersey, Tricot,	Algodón retorcido con poliéster o 100% Poliéster o Nylon.	Punta Esférica 2045	11/80 14/90 16/100 18/110

(*) No se recomienda para telas elásticas.

Comienze a coser

Tabela de Tecido, Linha e Agulha

A agulha e a linha devem ser escolhidas conforme o tecido a ser costurado.

A tabela ao lado é um guia prático para a escolha da agulha e da linha. Consulte-a sempre antes de começar uma costura. Lembre-se que é preciso usar o mesmo tipo de linha na agulha e na bobina.

Os tecidos podem ser de qualquer tipo de fibra: algodão, linho, seda, lã, sintético, rayon ou misto. Estes tecidos estão listados conforme o seu peso.

Nota: Utilize somente agulhas originais Singer. Não use agulhas tortas ou de outros fabricantes. Não recomendamos o uso de tecidos impermeáveis ou metalizados. Linhas metálicas podem afetar a qualidade da costura e promover o desgaste prematuro das peças de sua máquina de costura.

Tecido (conforme o peso)		Linha	Agulha	
			Tipo	Tamanho
Leve	Cambraia Chiffon Crepe Seda	Poliester+algodão 100% poliester Mercerizada*	2020	11/80
Médio	Linho Percal Piqué Casimira Veludo, Microfibra	Poliester+algodão 100% poliester Mercerizada*	2020	14/90
Médio pesado	Gabardine Tweed Brim Sarja Cotelê	Poliester+algodão 100% poliester Mercerizada*	2020	16/100
Malhas	Malhas fechadas Malhas duplas Jersey, Tricot	Poliester+algodão 100% poliester Nylon	Ponta esférica 2045	11/80 14/90 16/100 18/110

(*) Não recomendadas para tecidos elásticos.

Iniciando a costura

Fazendo uma Costura

Você pode costurar fácil e precisamente seguindo as sugestões abaixo:

Colocando o tecido debaixo da sapatilha

A maioria dos tecidos pode ser colocada debaixo da sapatilha, elevando-se a alavanca (1) da barra de pressão à posição (2).
Quando usar tecido grosso, várias camadas de tecido ou um bastidor, levante a alavanca à posição (3), que aumentará o espaço entre a sapatilha e a chapa de agulha.

- Abaixe totalmente a alavanca da barra de pressão e você estará pronta para costurar.

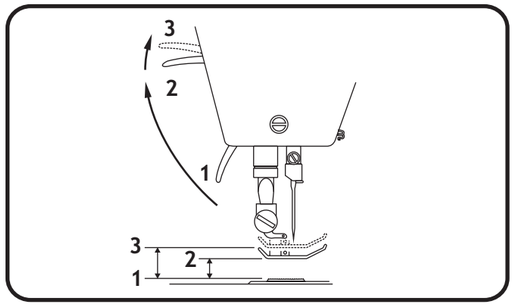

Alinhavo

O alinhavo produz pontos longos que podem ser facilmente removidos. Particularmente, em alguns trabalhos de costura são utilizados o alinhavo, como unir costuras, construção de linhas de guia para costuras, bainhas e barras. Para fazer o alinhavo usar uma velocidade alta, o comprimento do ponto na posição “5” e uma baixa tensão da linha da agulha.

Mantendo a costura reta

Para manter a costura reta, use uma das linhas de guia gravadas na chapa de agulha.

- A linha comumente usada (1) a 5/8” (1,6cm) de distância da linha de costura, é estendida através da chapa corrediça.

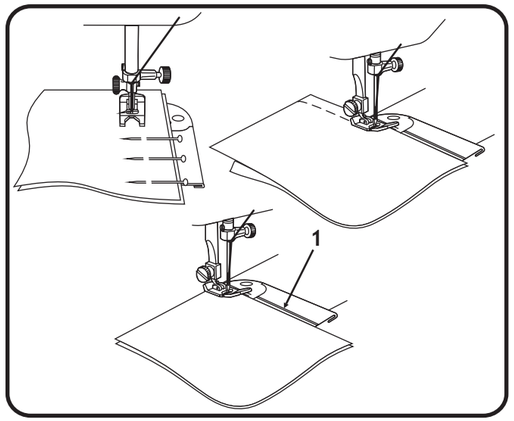

Preparación de una costura

Siguiendo las indicaciones siguientes, podrá realizar costuras con facilidad y precisión.

Colocación de la tela debajo del prensatelas

La mayoría de las telas pueden colocarse debajo del prensatelas, subiendo el elevador del prensatelas (1) hasta su posición normal "Up" (2). Cuando se utilice una tela gruesca, de varias capas o un aro de bordar, suba el elevador hasta su posición alta (3); de este modo se aumenta el espacio entre el prensatelas y la placa agujа.

- *Baje el elevador del prensatelas en su totalidad y estará preparada para coser.*

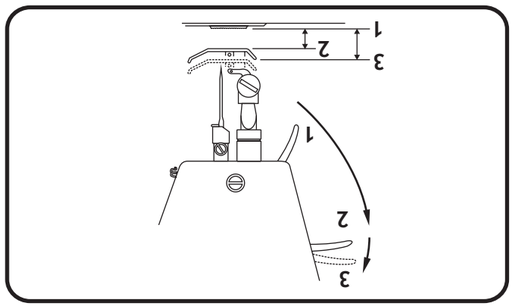

Hilvanado

El hivanado con alfileres y a mano son los medios simples de realizar costuras provisionales antes de coser a máquina.

- *Para hilvanar con alfileres, inserte alfileres en la línea de costura. NUNCA coloque alfileres sobre el reverso dela tela en contacto con los dientes impelentes. No cosa sobre los alfileres; sáquelos seguín cosa.*
- *Para hilvanar a mano, cosa puntadas largas y flojas que se puedan quitar fácilmente.*

Como mantener las costuras rectas

Para dirigir las costuras en línea recta, utilice una de las líneas-guía de la placa agujа.

- *La línea utilizada con más frecuencia (1), 1,6cm de margen de costura, se extiende sobre la placa agujа.*

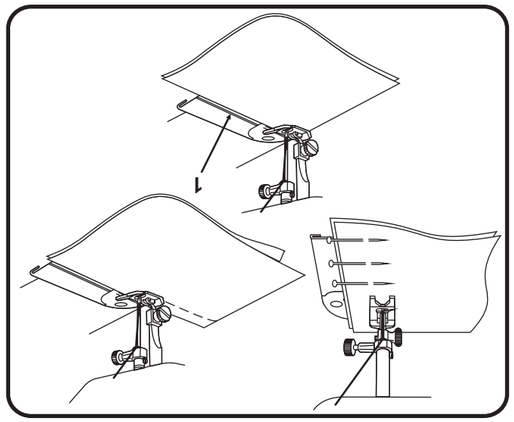

Começando uma Costura

Posicione a agulha no tecido cerca de 12mm da ourela. Alinhe a borda do tecido com uma das linhas de guia numeradas da chapa da agulha. Abaixe o pé-calcador. Pressione e segure o botão de Retrocesso. Enquanto segura o botão de retrocesso, costure para trás até a borda do tecido para arrematar o início da costura. Solte o botão de retrocesso e costure para frente até o final do tecido.

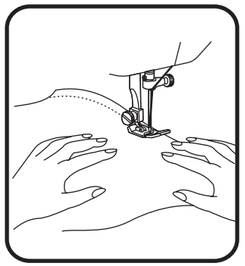

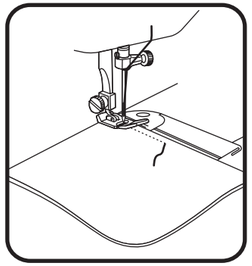

Guiando e Segurando o Tecido

A maioria dos tecidos necessitam ser guiados somente na frente da sapatilha, mas alguns necessitam ser segurados à medida que vão sendo costurados (fig. 2).

- Para tricô e outras malhas sintéticas similares, segure levemente o tecido na frente e por trás da sapatilha. Não puxe o tecido (Fig. 3).
- Para tecidos finos ou que tem muita elasticidade, como a helanca e a lycra, segure firmemente na frente e por trás, tanto o tecido como as linhas para iniciar a costura. Assim ela não sairá franzida.

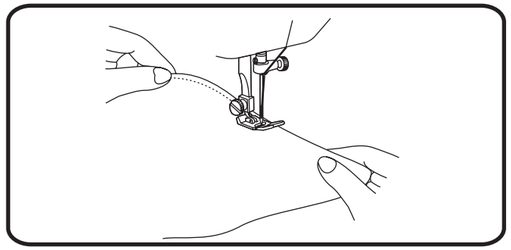

Comience a coser

Coloque la tela debajo del prensatelas a 12mm. Del fondo de la tela. Baje el prensatelas.

Pulsando el botón de retroceso situado en el centro del selector de largo de puntadas, cosa hacia atrás hasta el fondo de la tela para reforzar la costura.

Mantenga el botón presionado hasta que las puntadas lleguen al fondo de la tela. Suelte el botón para coser hacia adelante.

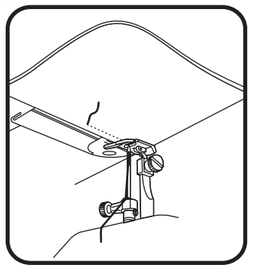

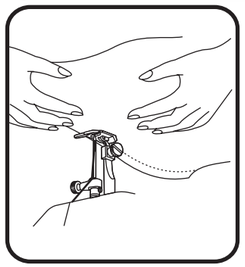

Guiando y sujetando la tela

La mayoría de las telas sólamente necesitan ser dirigidos por delante del prensatelas. Otros, sin embargo, precisan ayuda mientras se cosen.

- *Para coser tricot y otras telas similares de punto sintéticо, aplique una ligera tensión agarrándolo por delante y por detrás del prensatelas para mantenerlo tenso mientras cose. No tire de la tela.*
- *Para géneros finos o con mucha elasticidad, como la lycra, al empezar la costura, sujete con firmeza adelante y atrás tanto el género como los hilos. Así la costura no saldrá fruncida.*

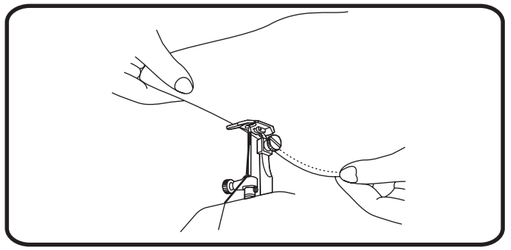

Costura Reta

A costura reta é apropriada para união de tecidos, cerzidos, pespontos, alinhavos, pregar zíperes, entre outros.

AJUSTES RECOMENDADOS

Posição da agulha: Central, esquerda ou direita
Largura do ponto: Costura reta
Comprimento do ponto: 2-3
Sapatilha: Uso geral (B)

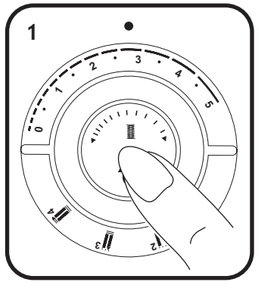

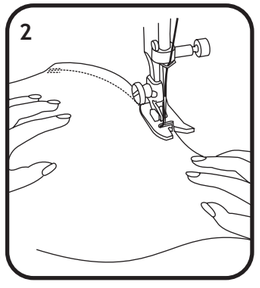

1. Costure cerca de 1 cm pressionando o pedal controlador.
2. Faça o arremate pressionando o botão de retrocesso (fig.1) costurando mais 1 cm e soltando o botão de retrocesso. Continue costurando até o final do tecido (fig. 2).
3. Para arrematar o final da costura, pressione o botão de retrocesso e costure para trás 3 ou 4 pontos.
4. Levante a agulha e o pé-calcador e remova o tecido.
5. Corte a linha no corta-fio da tampa frontal (Fig. 3).

Costura recta

La costura recta es apropriada para la unión de las telas, zurcidos, pespuntes, hilvanes, colocar cierres, entre otros.

AJUSTES RECOMENDADOS

Posición de la aguja: Centro, izquierda o derecha
Ancho de puntada: Costura recta
Largo de la puntada: 2 - 3
Prensatelas: Uso general (B)

1. Cosa aproximadamente 1 cm presionando el control de velocidad.
2. Haga el remate presionando el botón de retrocesso (fig. 1), cosiendo 1 cm más y soltando el botón de retrocesso. Siga cosiendo hasta el final de la tela (fig. 2).
3. Para rematar el final de la costura, presione el botón de retrocesso y cosa hacia atrás 3 - 4 puntadas.
4. Levante la aguja y el prensatelas y retire la tela.
5. Corte el hilo en el cortador de la barra aguja (Fig. 3).

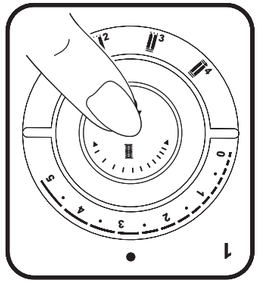

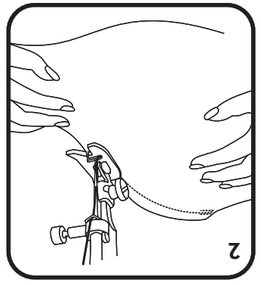

Costura Ziguezague

Antes de mover o seletor, leve a agulha à sua posição mais alta.

Seletor de largura do ponto

Para produzir um ponto em ziguezague, o seletor deve ser movido de sua posição de costura reta para qualquer outra posição. Quanto mais à direita o seletor, mais largo ficará o ponto (Fig. 1).

Seletor de posição da agulha

A maioria dos pontos em ziguezague se faz com a agulha em sua posição central. As posições esquerda e direita são utilizadas para pontos especiais (Fig.2).

Seletor de comprimento do ponto

Qualquer posição para o comprimento do ponto de 1 a 5, proporcionará um ponto de ziguezague aberto. Quanto maior o número, mais abertos e separados estarão os pontos (Fig. 3).
As posições entre 0 e 1 do seletor do comprimento dos pontos são utilizadas para pontos acetinados (cheios). Estes são uma série de pontos em ziguezague muito juntos, para fazer monogramas e outras aplicações.

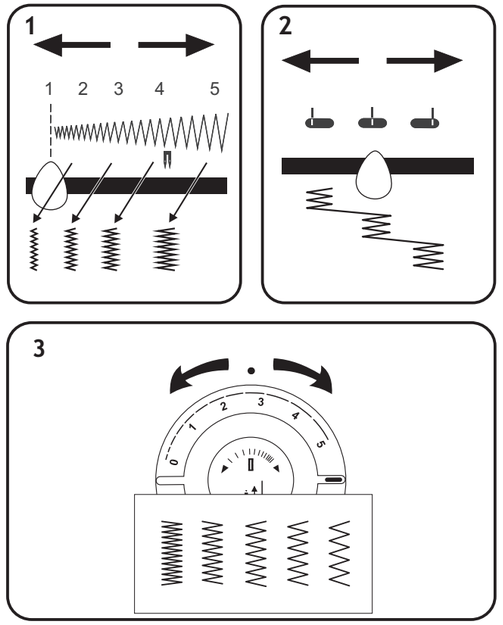

Costura zigzag

Antes de mover el selector, asegúrese de que la aguja está en su posición más alta.

Selector del ancho de la puntada

Para producir un punto en zigzag, el selector debe moverse desde su posición de costura recta a cualquiera de sus otras posiciones. Cuanto más mueva hacia la derecha la palanca del selector, más ancha será la puntada.

Selector posición de aguja

La mayoría de los puntos en zigzag se harán con la aguja en su posición central. Las posiciones izquierda y derecha se utilizan para colocación de puntadas especiales .

Selector del largo de la puntada

Cualquier posición para el largo del punto desde 1 a 5, le proporcionará un punto de zigzag abierto.

Cuanto más alto sea el número, más abiertas o más separadas estarán las puntadas.

El área entre 0 y 1 en el selector, se utiliza para punto de redice, que es una serie de puntadas en zigzag plano muy juntas, que forman una superficie muy suave como de satín.

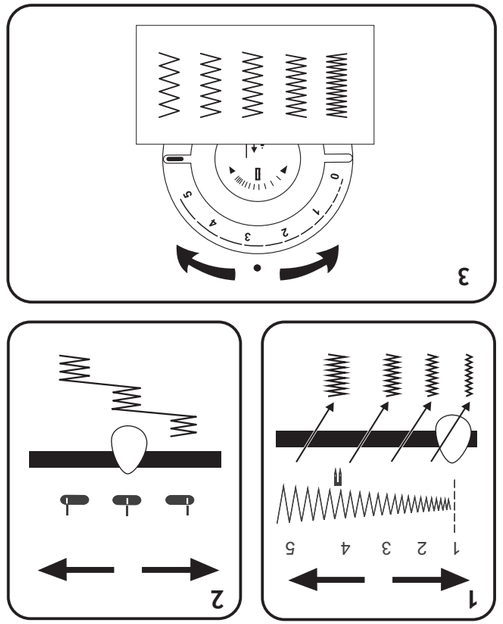

Puntadas decorativas

PUNTADA	Puntada recta	Puntada zig-zag	Puntada invisible	Puntada zig-zag múltiple	Punto sobreorillado
	----------				
Posición de la aguja					
Ancho de la puntada	1 2 3 4 5	1 2 3 4 5	1 2 3 4 5	1 2 3 4 5	2 3 4 5
Letra en el selector	Cualquiera	A	B	C	D
Largo de la puntada	Cualquer posición	Cualquer posición	1,5 a 2,5	1,0 a 2,0	1,0 a 2,0
Prensatelas	Uso General	Uso General	Especial para puntada invisible	Uso Especial	Uso Especial
Aplicación	Costura General	Cosido elástico general y bordados	Acabado de dobladillos	Hilvanar	Costuras en malla y telas elásticas

Pontos decorativos

PONTO	Reta	Ziguezague	Invisível	Multi-ziguezague	Elástico "M"

Posição da agulha					
Largura do ponto	1 2 3 4 5	1 2 3 4 5	1 2 3 4 5	1 2 3 4 5	1 2 3 4 5
Letra do selector	A	A	B	C	D
Comprimento do ponto	Qualquer posição	Qualquer posição	1,5 to 2,5	1,0 to 2,0	1,0 to 2,0
Sapatilha	Uso geral	Uso geral	Especial para ponto invisível	Uso especial	Uso especial
Aplicações	Costuras em geral	Costura elástica e bordados	Bainhas	Presilhas	Costuras em malhas e tecidos elásticos

Ponto invisível

O ponto invisível é um ponto utilitário apropriado para se fazer bainhas duráveis, substituindo a costura manual.
O ponto invisível também pode ser usado como ponto decorativo e para aplicações.

Tipo de ponto: Invisível (Letra B - Módulo 1)
Posição da agulha: Central
Largura do ponto: Ajustável
Comprimento do ponto: 2 - 3
Sapatilha: Sapatilha para ponto invisível.

1. Dobre a bainha e alinhave a 1 cm da beirada (Fig.1).
2. Dobre a parte de trás da bainha (Fig. 2).
3. Coloque a bainha dobrada sobre o pé-calcador. Costure usando pontos largos para prender a borda da bainha já dobrada (Fig. 3).
4. Vire o tecido para o lado direito (Fig. 4) e passe-o a ferro.

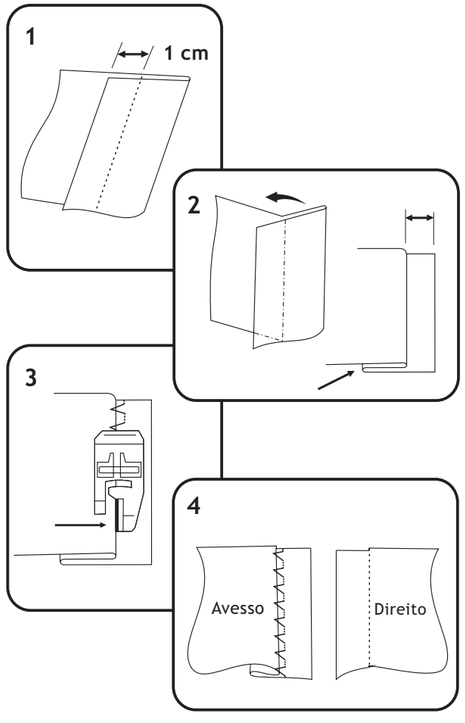

Puntada invisible

La puntada invisible es muy apropriada para hacer dobladillos duraderos, sustituyendo la costura manual.

AJUSTES RECOMENDADOS
Tipo de puntada: Invisible (letra B en el panel)
Posición de la aguja: Centro
Ancho de la puntada: Ajustable
Prensatelas: Especial para puntada invisible
Largo de la Puntada: 2 - 3

1. Doble la bastilla e hilvane a 1 cm de la punta (Fig. 1).
2. Doble la parte de atrás de la bastilla, como muestra el dibujo (Fig. 2).
3. Coloque la bastilla doblada bajo el guía del pie prensatelas. Cosa utilizando puntadas largas para sujetar la punta de la bastilla y a doblada (Fig. 3).
4. Vuelva la tela para el lado derecho (Fig. 4) y plánchela.

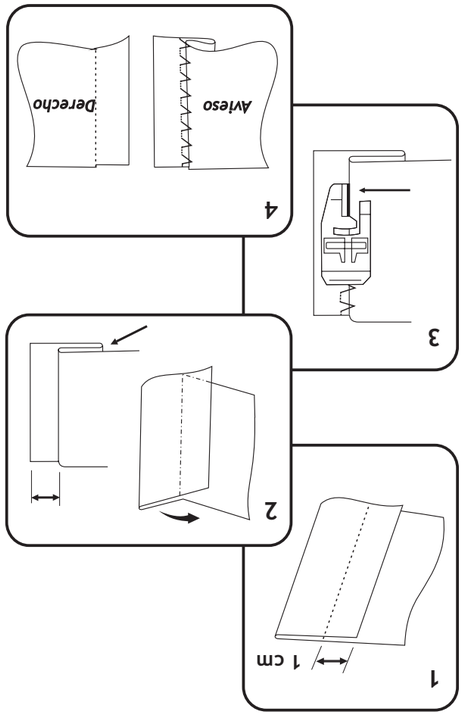

Caseador Automático

Sua máquina faz casas no comprimento que você desejar, somente em quatro fáceis operações. Siga estas instruções antes de começar a fazer suas casas:

1. Você não precisa mover o tecido ou reposicionar a agulha.
2. Pratique fazendo casas em uma amostra de tecido.
3. Certifique-se de que a bobina tem linha suficiente.
4. Marque a posição da casa no tecido.

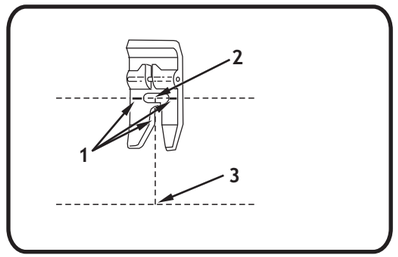

Ajustes Recomendados

Tipo de Ponto: Ziguezague
Posição da Agulha: Automático
Largura do Ponto: Automático
Sapatilha: Casas (L)
Chapa de Agulha: Uso Geral (A)

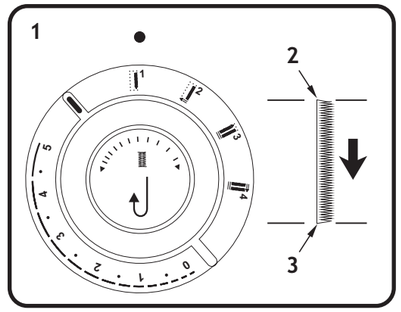

Passo 1

1. Levante o pé-calcador.
2. Coloque o tecido sob a sapatilha.
3. Alinhe as três linhas de guia vermelhas (1) da sapatilha com as linhas que foram feitas para determinar o centro e as extremidades da casa.
4. Gire o seletor do caseador automático no passo 1.
5. Gire o volante em sua direção, até a agulha penetrar no tecido no início da casa (2).
6. Costure até o limite inferior da casa (3).

Ojalador automático

Su máquina hace ojales al tamaño deseado en sólo cuatro tiempos.

1. *No necesita jamás mover la tela o cambiar la aguja.*
2. *Antes de realizar un ojal, haga una prueba en un trozo de la tela a utilizar.*
3. *Asegúrese de que la bobina contiene suficiente hilo.*
4. *Marque sobre el tejido la posición del ojal como se indica en el diseño.*

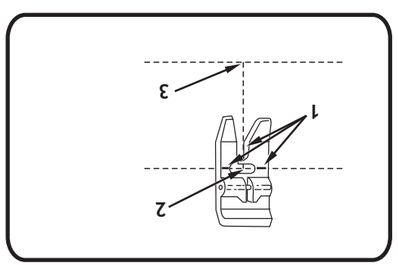

AJUSTES INICIALES

Selección punto: Zigzag (Letra "A" - Módulo 1)
Ancho de la puntada: Automático
Posición de la aguja: Automático
Prensatelas: Ojales (L)
Placa aguja: Uso general(A)

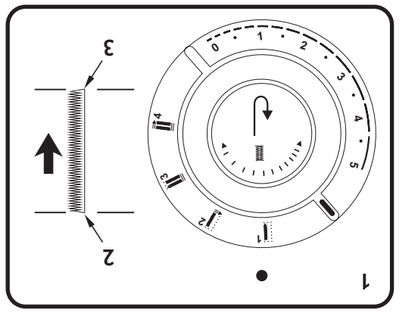

Paso 1

1. *Levante el prensatelas.*
2. *Coloque la tela debajo del prensatelas.*
3. *Centre las 3 líneas-guía rojas (1) del prensatelas, con la línea de comienzo del ojal (Fig. 3).*
4. *Gire el mando para ojales hacia la primera posición 1 del ojal para realizar el primer tiempo.*
5. *Colocar la aguja en la tela sobre el punto (2) girando el volante del mano hacia Vd.*
6. *Cosa hasta el punto (3).*

Passo 2

1. Gire o volante em sua direção até que a agulha esteja fora do tecido.
2. Gire o seletor do caseador automático no passo 2.
3. Faça pelo menos quatro pontos de costura, terminando à esquerda (4).

Passo 3

1. Gire o volante em sua direção até que a agulha esteja fora do tecido.
2. Gire o seletor do caseador automático no passo 3.
3. Costure até o início da primeira lateral (5).

Passo 4

1. Gire o volante em sua direção até que a agulha esteja fora do tecido.
2. Gire o seletor do caseador automático no passo 4.
3. Faça pelo menos quatro pontos, terminando no ponto (6).
4. Levante o pé-calcador e remova o tecido da máquina.
5. Com uma tesoura de ponta fina ou abridor de casas, corte cuidadosamente a abertura da casa.

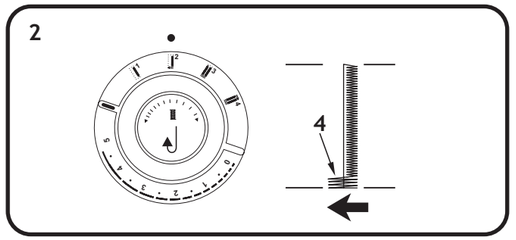

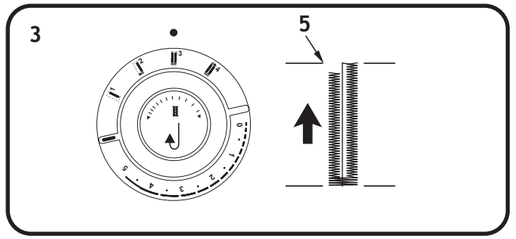

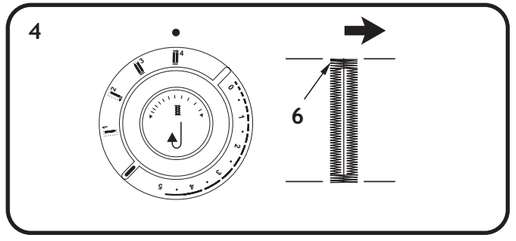

Paso 2

1. Gire el volante en su dirección hasta que la aguja se encuentre afuera de la tela.
2. Gire el selector automático del ojalador en el paso 2.
3. Haga por lo menos cuatro puntadas de costura, terminando a la izquierda (punto 4).

Paso 3

1. Gire el volante en su dirección hasta que la aguja se encuentre afuera de la tela.
2. Gire el selector automático del ojalador en el paso 3.
3. Cosa hasta el comienzo de la primera lateral (punto 5).

Paso 4

1. Gire el volante en su dirección hasta que la aguja se encuentre afuera de la tela.
2. Gire el selector automático del ojalador en el paso 4.
3. Haga por lo menos cuatro puntos, terminando en el punto 6.
4. Levante el prensatelas y retire la tela de la máquina.
5. Con una tijera de punta fina o abridor de ojales, corte cuidadosamente la abertura del ojal.

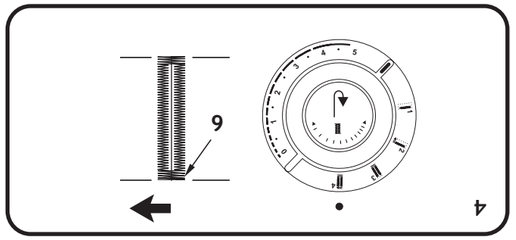

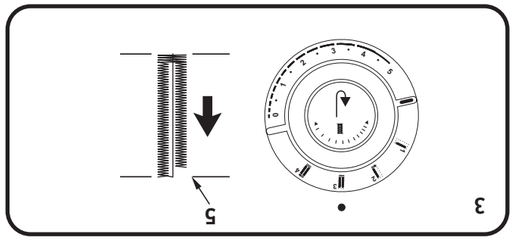

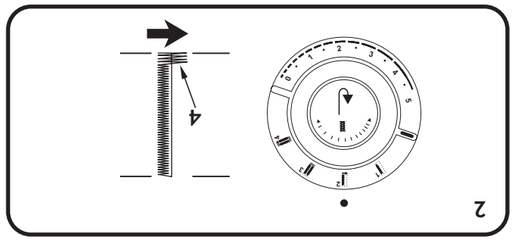

Balanceamento do Caseado

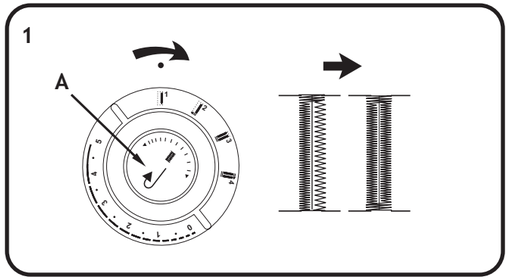

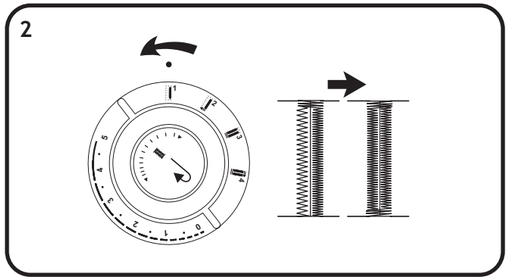

Em alguns tipos de tecidos poderá ocorrer uma diferença de densidade dos pontos, nos lados direito e esquerdo da casa. Isto será facilmente corrigido, girando-se o botão (Fig. 1) no centro do seletor do caseador, para balancear a densidade dos pontos.

- Se os pontos do lado direito da casa estiverem muito separados, gire o botão ligeiramente para a direita, até que a densidade dos pontos aumente.
- Se os pontos do lado esquerdo da casa estiverem muito separados, gire o botão ligeiramente para a esquerda, até que a densidade dos pontos aumente.

Quando completar todas as casas, gire o botão do balanceamento até a posição central e o seletor de comprimento do ponto entre 0 e 5.

Regulación del ojal

En algunos tipos de telas podrá haber una diferencia en la densidad de las puntadas, en los lados derecho e izquierdo del ojal.
Esto será fácilmente corregido girando el botón en el centro del selector del ojalador, para regular la densidad de las puntadas.

- *Si las puntadas de lado derecho del ojal están muy separadas, gire el botón rápidamente hacia la derecha hasta que la densidad de las puntadas aumente (Fig. 1).*
- *Si las puntadas de lado izquierdo del ojal están muy separadas, gire el botón rápidamente hacia la izquierda hasta que la densidad de las puntadas aumente (Fig. 2).*

Cuando completé todos los ojales, gire el botón de regulación hasta la posición central y el selector del largo de la puntada entre 0 y 5.

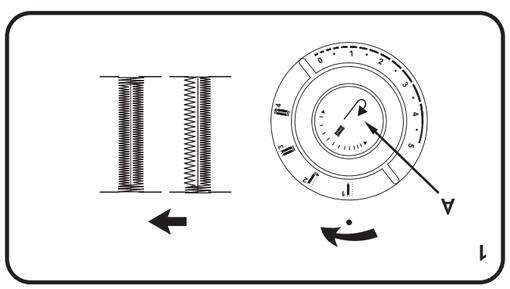

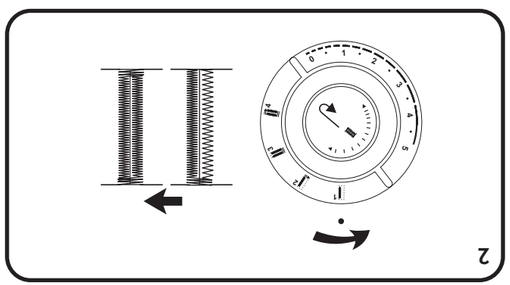

Pregando botões

Botões são pregados fácil e rapidamente, usando-se costura reta e ziguezague simples.

Ajustes Iniciais:

Tipo de ponto: Costura reta
Posição da agulha: Esquerda
Largura do ponto: Costura reta
Sapatilha: Pregar botões (H). (Acessório opcional, não acompanha o produto).

1. Monte a cobertura dos dentes e a sapatilha para botões.
2. Traga a linha da bobina para cima, através do furo da cobertura dos dentes, da mesma forma que ao passar a linha ou trocar a bobina. (Fig. 1).
3. Coloque o tecido e o botão embaixo do pé-calcador. Gire o volante em sua direção, verificando se a agulha está entrando no centro do furo esquerdo do botão (*Fig.2*).
4. Abaixe o pé-calcador e faça alguns pontos.
5. Gire o volante em sua direção, até que agulha esteja fora do botão. Mova o seletor da largura do ponto até que a agulha se alinhe com o furo direito do botão (*Fig. 3*)
6. Nesta posição, faça alguns pontos (*Fig. 4*).
7. Para fixar a costura, gire novamente o volante até que a agulha esteja fora do tecido, ajuste o seletor da largura do ponto em costura reta e faça mais alguns pontos.
8. Para botões de 4 furos, repita a operação com os outros dois furos.

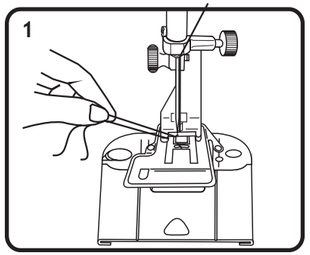

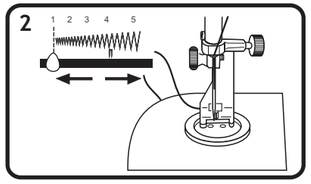

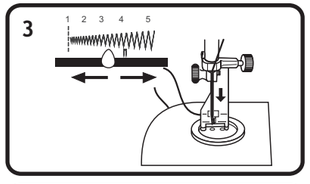

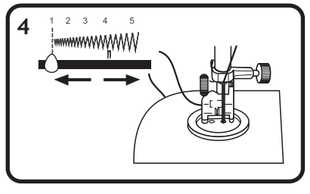

Pegando botones

POSICIONES RECOMENDADAS
Selección de la puntada: Puntada recta y zig-zag
Posición de la aguja: Izquierda
Ancho de la puntada: Según la distancia de los agujeros
Prensatelas: Para pegar botones (H). (Disponible en el comercio de mercancías de costura).

1. Colocar la placa cubre impelentes.Baje los dientes (Fig.1). Monte el prensatelas para pegar botones.
2. Saque el hilo de la bobina y tire de ambos hilos de la parte posterior del prensatelas (Fig.2).
3. Coloque la tela y el botón bajo el prensatelas. Gire el volante manual en su dirección, observando si la aguja penetra el centro del agujero izquierdo del botón (Fig. 3-A).
4. Baje el prensatelas y haga algunas puntadas (Puntada recta).
5. Levante la aguja fuera del botón girando el volante en su dirección. Mueva la palanca de selección de ancho de la puntada hasta que la aguja penetre el centro del agujero derecho del botón (Fig. 3-B)
6. En esta posición, haga más puntadas.
7. Para sujetar la costura, gire el volante hasta que la aguja esté fuera de la tela. Posicione el selector del ancho de la puntada en posición de puntada recta e haga un par de puntadas más.
8. Para los botones de 4 agujeros, repita la operación con los otros 2 agujeros.

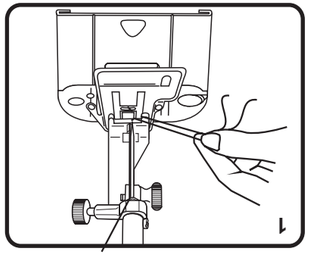

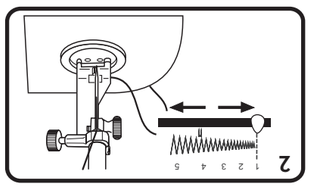

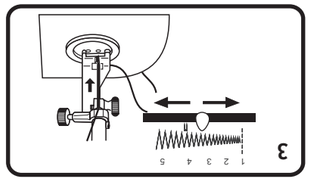

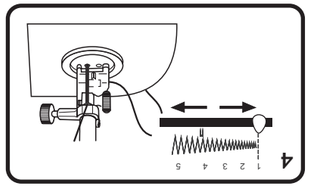

Pregando Zíperes

Recomendamos o uso da sapatilha para zíper (marcada com a letra E), para formar uma costura uniforme próxima ao zíper.

Ajustes Recomendados

Tipo de ponto: Costura reta
Posição da agulha: Central
Comprimento do ponto: 2 - 5
Sapatilha: Zíper (E)
Chapa de Agulha: Uso Geral (A)

Quando os dentes do zíper estiverem à esquerda da agulha:

- Deslize o separador totalmente para a direita (Fig. 1).
- Monte a sapatilha no lado esquerdo do pino.

Quando os dentes do zíper estiverem à direita da agulha:

- Deslize o separador totalmente para a esquerda (Fig. 2).
- Monte a sapatilha no lado direito do pino.

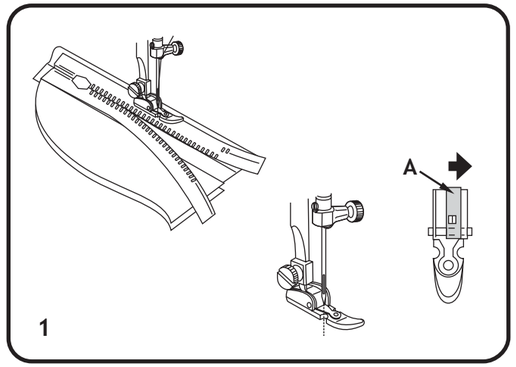

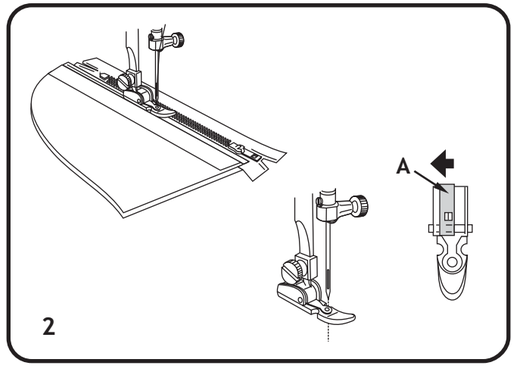

Pegado de Cierres

POSICIONES RECOMENDADAS
Punto: Costura recta
Largo de la puntada: 2-5
Prensatelas: Para cremalleras(E) (Prensatelas para cremalleras - disponible en el comercio de mercancías de costura).

Ajuste del prensatelas para Cierres

Cuando los dientes de la cremallera están a la izquierda de la aguja (fig. 1):

• Deslice el bloque de ajuste (A), el cual se desliza sobre el pasador, a tope hacia la derecha.

• Engrace el zanco del prensatelas sobre el lado izquierdo del seguro.

Cuando los dientes de los cierres están a la derecha de la aguja (fig. 2):

• Deslice el bloque de ajuste (A), el cual se desliza sobre el pasador, a tope hacia la izquierda.

• Engrace el zanco del prensatelas sobre el lado derecho del seguro.

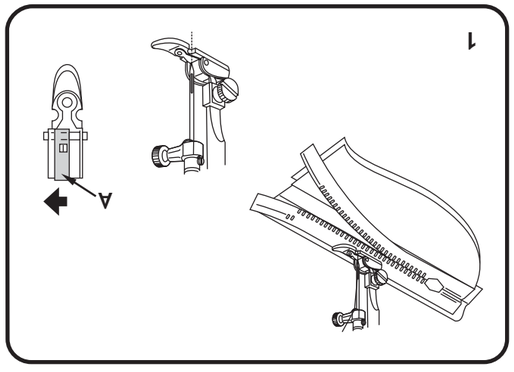

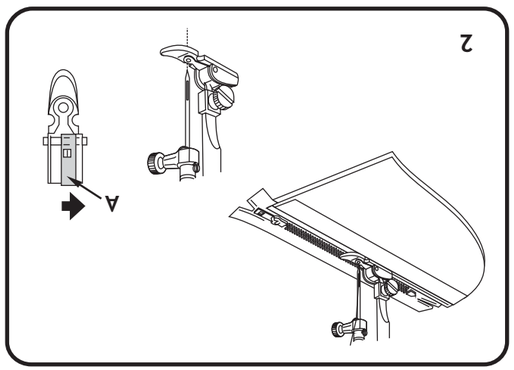

Aplicações com Costura Reta

Cerzido

Ajustes Recomendados:
Tipo de Ponto: Costura Reta
Posição da Agulha: Central
Largura do Ponto: Costura Reta
Comprimento do Ponto: 2-5
Sapatilha: Uso Geral (B)
Chapa de Agulha: Uso Geral (A)

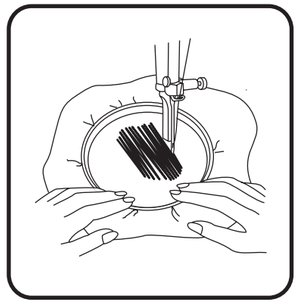

Botão para Costura em Retrocesso

O botão para costura em retrocesso com o símbolo (↑), está localizado no centro do seletor do comprimento do ponto.

- Para costura em retrocesso, pressione o botão e mantenha-o pressionado. A máquina irá costurar para trás somente enquanto você o mantém pressionado.

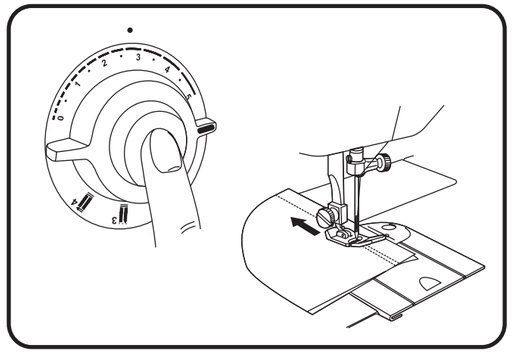

Costurando em Retrocesso

Para arrematar o final da costura, pressione o botão de retrocesso e costure para trás 3-4 pontos. Levante a agulha e a barra de pressão, remova o tecido por trás e para à esquerda. Corte a linha no corta fio da tampa frontal.

Funciones con puntada recta

Zurcido

POSICIONES RECOMENDADAS:
Selección punto: *Costura recta*
Largo de la puntada: *Cualquier posición*
Prensatelas : *Retire el prensatelas y el zanco.*
Coloque la placa cubre impelentes.
Basticor: *No incluido*

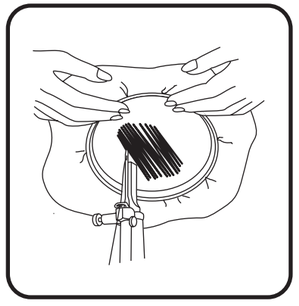

Botón de retrocesso

El botón de retrocesso, con el símbolo (↑), está situado en el centro del largo de la puntada .

- *Para puntadas reversibles, presione el botón y reténgalo. La máquina coserá en reversible únicamente mientras se tenga el botón presionado.*

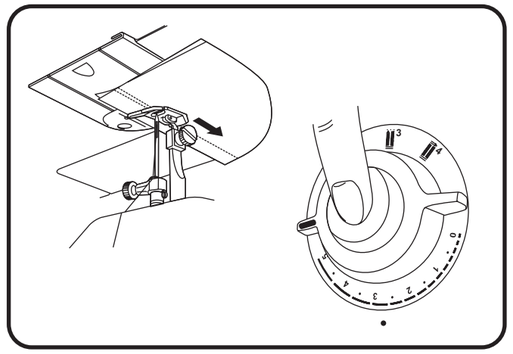

Costura reversible

Para reforzar el final de una costura, presione el botón de costura reversible y de 3-4 puntadas hacia atrás. Eleve la aguja y el prensatelas y quite la tela tirando de este hacia atrás y a la izquierda. Corte el hilo en el corta-hilos de la barra del prensatelas.

Costurando com agulha dupla
(não acompanha o produto)

A agulha dupla produz duas costuras retas ou ziguezague paralelas. Ela pode ser aplicada para confecção de bainhas, aplicação de elásticos, ou pontos decorativos.

Ajustes Recomendados:

Tipo de ponto: Todos
Posição da agulha: Centro
Largura do ponto: até a posição indicada no seletor
Sapatilha: Uso especial para bordados (J).

Nota: Não use a largura do ponto maior que a indicada, pois poderá quebrar a agulha.

1. Instale a agulha dupla.
2. Coloque o segundo feltro e pino porta-retrós (Fig.1).
3. Coloque os dois retrozes e passe as duas linhas juntas, da maneira usual, exceto no último guia-fio.
4. Passe a linha do porta-retrós horizontal pelo último guia-fio e pelo furo da agulha direita. A outra linha não passará pelo guia-fio, apenas pelo furo da agulha esquerda (Fig.2).

1

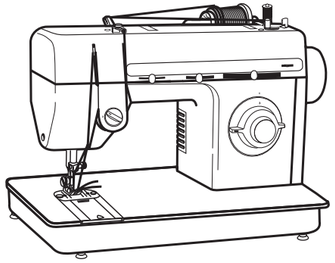

2

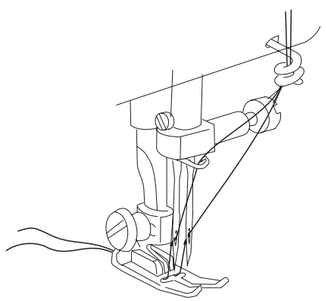

Funções da máquina

Costura con aguja doble

La aguja doble efectúa dos costuras rectas o zigzag paralelas. Puede aplicarse para confeccionar bastas (hilvanados largos), aplicación de elásticos o puntos decorativos.

AJUSTES RECOMENDADOS

Tipo de puntada: Todos
Posición de la aguja: Centro
Ancho de la puntada: Hasta la posición indicada en el selector
Prensatelas: Uso general

Nota: No utilice el ancho de la puntada mayor que la indicada, ya que ésto podrá quebrar la aguja.

1. Instale la aguja doble.

2. Coloque el segundo fieltro y el porta carrete (Fig. 1).

3. Coloque los dos carretetes y pase los dos hilos juntos, de la manera usual, excepto en el último guía hilo.

4. Pase el hilo del porta carretel horizontal por el último guía hilo y por el ojo de la aguja derecha. El otro hilo no pasará por el guía hilo, apenas por el ojo de la aguja izquierda (Fig. 2).

Nota: No será posible usar el enhebrador automático de hilo cuando utilice una aguja doble. En este caso el procedimiento deberá ser manual.

1

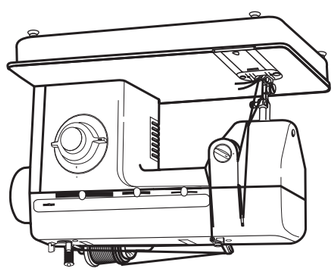

2

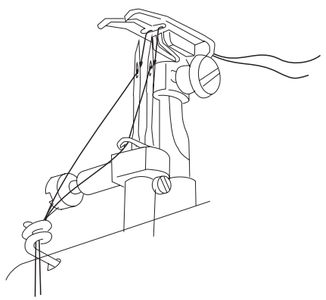

Funciones de la máquina

Monogramas e Bordados

Com um pouco de habilidade, criatividade e um bastidor (não fornecido), pode-se fazer lindos monogramas e bordados, personalizando suas criações.

Ajustes Recomendados:

Tipo de ponto: Ziguezague (monograma) ou Costura reta (bordado)
Largura de ponto: Variável
Comprimento do ponto: 0-1

1. Desenhe as letras (para monogramas) e os desenhos (para os bordados) no lado direito do tecido.
2. Coloque a cobertura dos dentes e retire o pé-calcador(Pág. 11).
3. Escolha a largura do ziguezague apropriada.
4. Estique o tecido no bastidor com o desenho ou as letras no meio dele.
5. Com movimentos circulares, movendo lentamente o bastidor numa velocidade constante, preencha os monogramas e os desenhos.

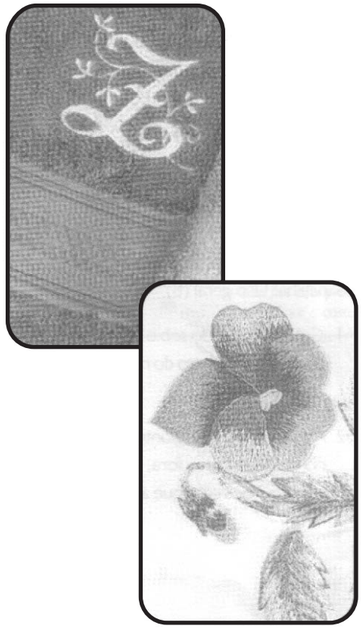

Monogramas y bordados

Con un poco de habilidad, creatividad y un bastidor (no incluido), se pueden hacer lindos monogramas y bordados, personalizando sus creaciones.

AJUSTES RECOMENDADOS

Tipo de puntada: Zigzag (Monograma) o Costura recta (Bordado)
Largo de la puntada: 0 - 1

1. Dibuje las letras (para monogramas) y los dibujos (para bordados) en el lado derecho de la tela.
2. Retire el prensatelas. Baje los dientes impelentes. (página 11).
3. Estire la tela en el bastidor con el dibujo o con las letras en el medio de él.
4. Con movimientos circulares, moviendo lentamente el bastidor en una velocidad constante, llene los mono-gramas y los dibujos.

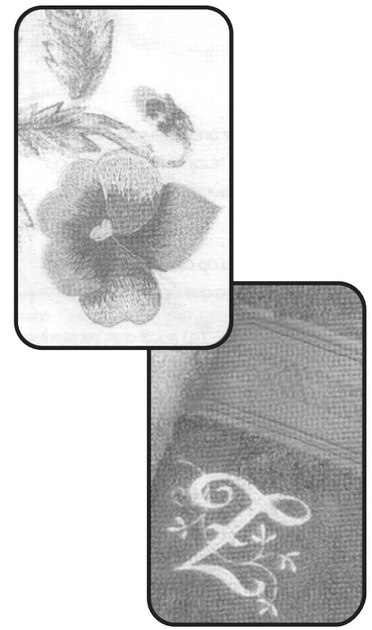

Removendo e Colocando a Caixa de Bobina

Para Remover a Caixa de Bobina

1. Levante a barra de pressão e remova a agulha e a chapa de agulha.
2. Abra a chapa corrediça e remova a bobina.
3. Com uma chave de fenda pequena, gire e segure o prendedor da caixa de bobina totalmente para trás (fig. 2).
4. Levante o lado esquerdo da caixa de bobina e deslize-a para a esquerda e para fora (fig.1).
5. Solte suavemente o prendedor até sua posição inicial (fig. 4).

Colocando a Caixa de Bobina

1. Com uma chave de fenda pequena, gire e segure o prendedor da caixa de bobina totalmente para trás (fig. 2)
2. Introduza a aba (**A**) da caixa de bobina por baixo dos dentes (**C**).
3. Introduza a aba (**B**) da caixa sob a chapa posicionadora (**D**). Observe que a caixa de bobina esteja livremente assentada sobre a pista da lançadeira rotativa.
4. Solte suavemente o prendedor até sua posição inicial (fig. 4).
5. Recoloque a chapa de agulha.
6. Coloque a bobina, a agulha e feche a chapa corrediça.

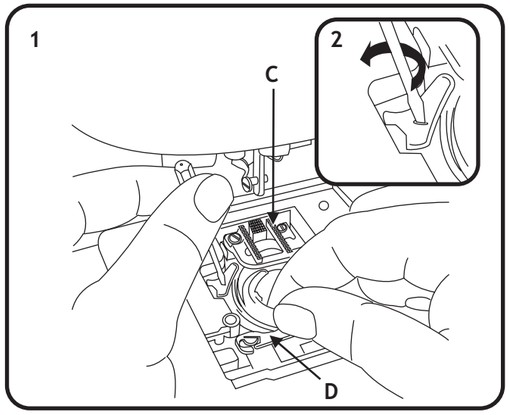

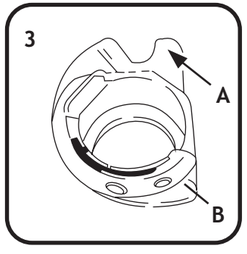

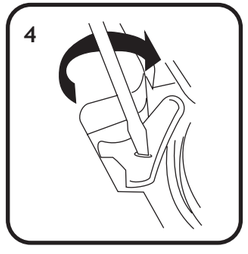

Retirar y colocar la caja bobina

Para remover la caja bobina

1. Levante la barra del prensatelas, quite le aguja, la placa aguja y la placa corrediza.
2. Con un desarmador pequeño, gire y suéte el seguro de la caja bobina para atrás (fig.2).
3. Levante el lado izquierdo de la caja bobina y desliceela hacia la izquierda y para afuera (fig.1).
4. Suelte suavemente el seguro hasta su posición inicial (fig.4).

Colocando la caja bobina

1. Con un desarmador pequeño, gire y suéte el seguro de la caja bobina para atrás (fig. 2).
2. Gire el ala (A) de la caja bobina bajo los dientes (C).
3. Introduzca el ala (B) de la caja bobina bajo la placa de posición (D). Observe que la caja bobina se encuentre libremente colocada sobre la pista de la lanzadera rotativa.
4. Gire el seguro totalmente para adelante (fig. 4), sujetando la caja bobina. Gire el volante en su dirección a objeto de certificarse de que la caja bobina está encajada correctamente.
5. Suelte suavemente el seguro hasta su posición inicial (fig.4).
6. Coloque la bobina, la aguja, la placa de la aguja y cierre la placa corredera.

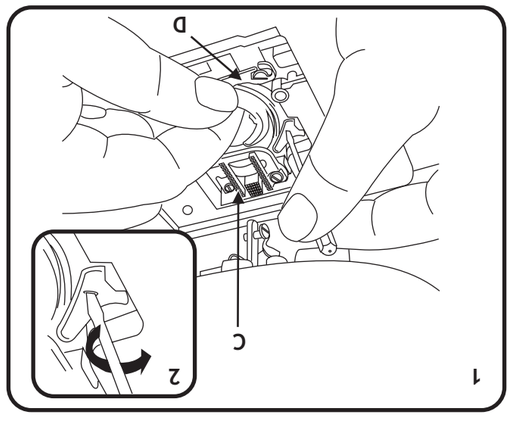

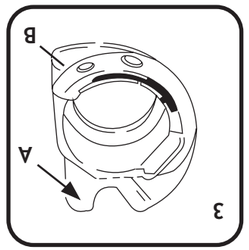

Acessórios Opcionais

1. Sapatilha para Pregar Botões (H)
2. Sapatilha para Costura Reta (D) e Chapa de Agulha (C)
3. Feltro para Pino Porta Carretel
4. Pincel para Limpeza
5. Agulha Dupla e Pino Porta Carretel

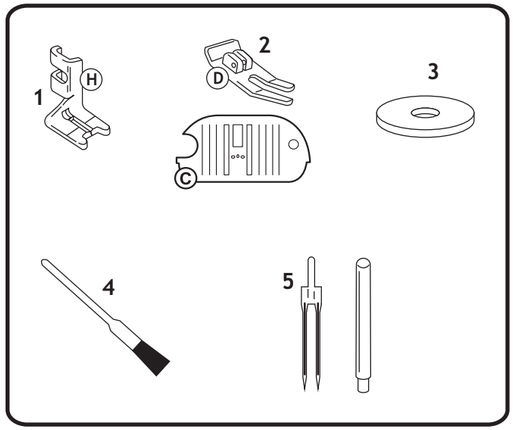

Accesorios Opcionales

1. Prensatelas para coser botones (H)
2. Prensatelas para costura en recto (D) y placa aguja (C)
3. Fieltro para porta carrete
4. Escobilla limpiadora
5. Aguja doble y porta carrete adicional

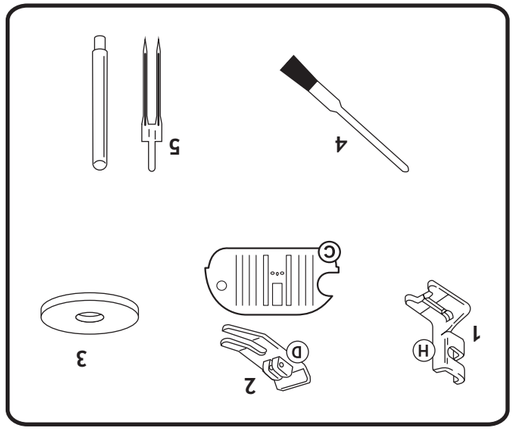

Limpando a Máquina

Antes de limpar a sua máquina, desligue o plugue da tomada.

A superfície e as tampas podem ser limpas com um pano macio, umedecido com sabão neutro.
Remova os detritos e fiapos das partes expostas e com o pincel pequeno, limpe:

- Estica-fio, guias-fio e seletor de tensão.
- Barra de pressão e barra de agulha.
- Caixa de bobina e a área da chapa de agulha.

Nota: Nunca remova a chapa posicionadora (**A**). Se a região sob a chapa posicionadora necessitar de limpeza, leve sua máquina a um técnico da Rede de Serviços Autorizados SINGER.

Sua máquina deve ser revisada periodicamente por um técnico da rede de serviços autorizados Singer.

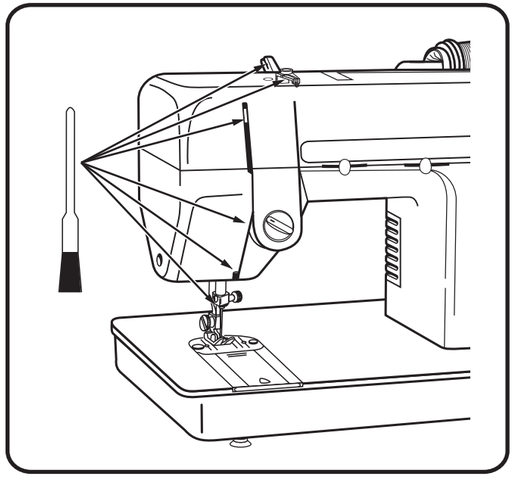

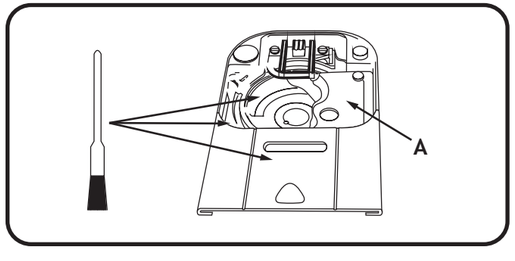

Limpieza de la máquina

ANTES DE LIMPIAR SU MÁQUINA DESCONECTELA DE LA TOMA DE CORRIENTE.

La superficie y las tapas pueden limpiarse con un paño suave, humedecido con jabón neutro.

Remueva los restos e hilachas de las partes expuestas y con un pincel pequeño limpie:

- *Palanca tira hilo, guías hilo y selector de tensión del hilo.*
- *Barra del pie prensatelas y barra de aguja.*
- *Caja bobina y el área de la placa de la aguja.*

Nota: Nunca remueva la placa de posición (A).
Si la región abajo de ésta necesita de limpieza, lleve su máquina a un técnico de la Red de Servicios Autorizados Singer.

SU MAQUINA DEBE SER REVISADA PERIODICAMENTE POR UN TECNICO DE LA RED DE SERVICIOS AUTORIZADOS SINGER.

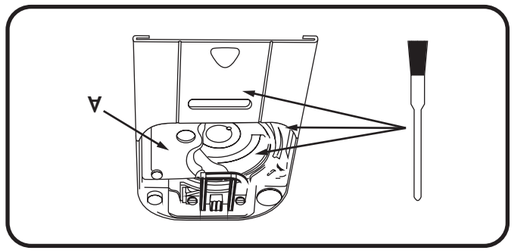

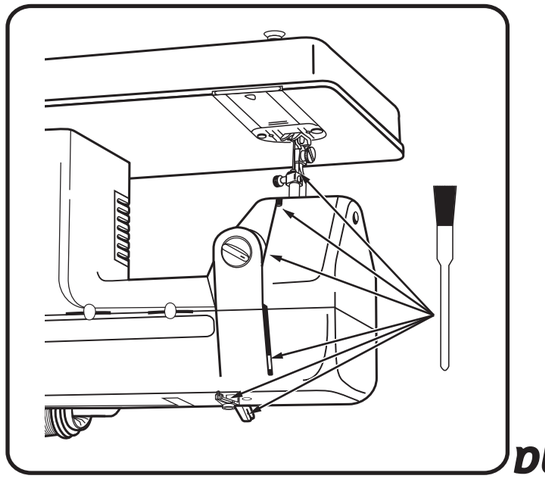

Trocando a Lâmpada

Antes de trocar a lâmpada, desligue o plugue da tomada.

Utilize somente lâmpadas originais SINGER (**Código 358207 10W**).

Removendo a lâmpada (fig. 2)

1. Remova o parafuso da tampa lateral e puxe-a para baixo e para a direita (fig.1).
2. Não tente desenroscar a lâmpada. Empurre-a para cima contra o soquete, e ao mesmo tempo gire-a no sentido indicado no desenho (horário) para soltar o seu pino (fig.2).
3. Puxe a lâmpada para baixo e para fora da máquina.

Recolocando a lâmpada (fig. 3)

1. Introduza a lâmpada de maneira que o pino lateral entre na ranhura do soquete, e empurrando-a para cima, gire no sentido anti-horário para prendê-la na posição correta (fig.3).
2. Recoloque a tampa lateral e aperte seu parafuso.

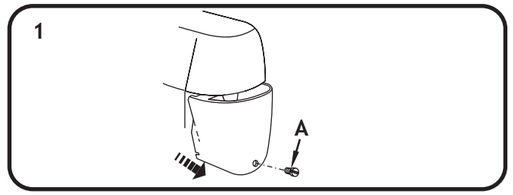

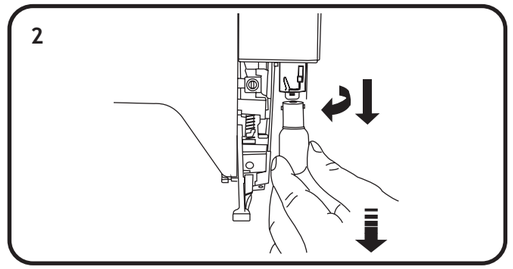

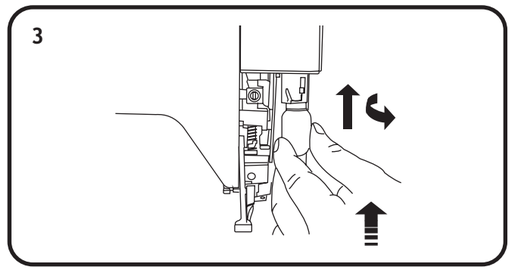

Manutenção

Cambiar la lámpara

ANTES DE CAMBIAR LA LAMPARA DESCONECTE LA MÁQUINA DE LA TOMA DE CORRIENTE.

Use solamente lámparas originales SINGER (cód. 358207 10W)

Removiendo la lámpara (fig. 2)

1. Remueva el tornillo (A) de la tapa lateral y sáquela, tirándola por la parte inferior para abajo y para la derecha (fig. 1).
2. No trate de desenroscar la lámpara. Empuje la lámpara hacia arriba, contra el soporte y, al mismo tiempo, gírelo en el sentido indicado para soltar el clavillo de la lámpara (fig 2).
3. Tire la lámpara hacia abajo y para afuera de la máquina.

Cambiando la lámpara (fig. 3)

1. Introduzca la lámpara de manera que el clavillo lateral entre en la ranura del soporte y empújela hacia arriba, gire en la dirección indicada para sujetarla en la posición.
2. Coloque la tapa lateral nuevamente y apriete el tornillo.

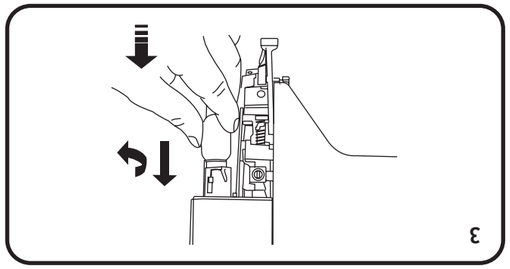

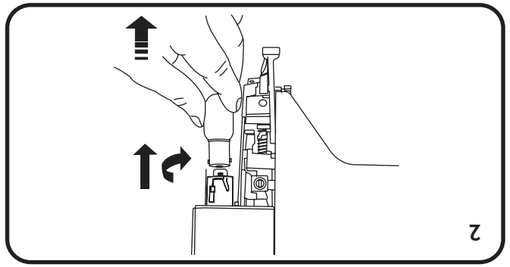

Mantenimiento

Lubrificando a Máquina

Antes de lubrificar sua máquina, desligue o plugue da tomada.

A frequência com que se deve lubrificar a máquina dependerá do seu uso e de onde se guarda. Se usá-la algumas vezes por semana, lubrificar uma vez por ano é suficiente. Se usá-la frequentemente, lubrifique-a pelo menos 1 vez por mês.

Para lubrificar, use somente Óleo SINGER em todos os pontos indicados. O Óleo SINGER é especialmente preparado e não contém resíduos prejudiciais que possam interferir no movimento das peças de precisão.

Para determinar quais peças que se movem e necessitam de lubrificação, remova a tampa lateral e gire vagarosamente o volante em sua direção.

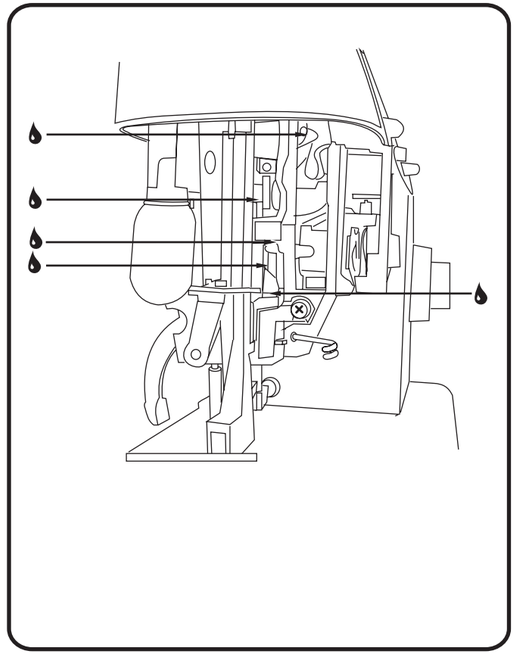

Lubricación de la máquina

ANTES DE LUBRICAR SU MÁQUINA DESCONECTELA DE LA TOMA DE CORRIENTE.

La frecuencia con que se debe lubricar la máquina dependerá de su uso y del lugar en que la guarda. Si la usa algunas veces por mes, lubricarla una vez por año es suficiente. Si el uso es frecuente, tendrá que lubricarla por lo menos una vez por mes.

Para lubricarla, use solamente aceite SINGER en todos los puntos indicados. El aceite SINGER es especial-mente preparado y no contiene residuos perjudiciales que puedan interferir en el movimiento de las piezas de precisión.

Para determinar cuales piezas son las que se mueven y necesitan de lubricación, remueva la tapa frontal y gire lentamente el volante en su dirección.

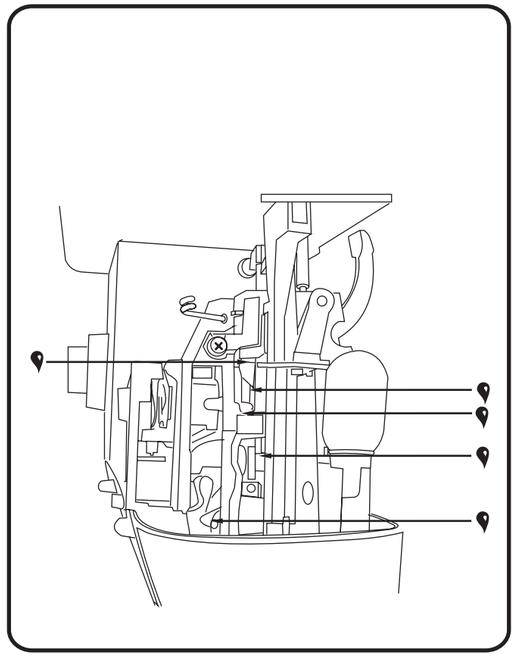

Guia para Verificação de Defeitos

Agulha não se movimenta
O plugue está ligado na tomada?
O interruptor está ligado?
O controlador está conectado?
O isolador de agulha está acionado?

Agulha se move mas não forma o ponto
A agulha está danificada?
A agulha está totalmente inserida no prendedor?
A agulha e a bobina estão colocadas corretamente?
A linha está passada corretamente?

A agulha quebra
A agulha é do tamanho apropriado para o tecido?
A agulha está totalmente inserida no prendedor?
Os controles estão ajustados corretamente?
Os acessórios são apropriados para sua costura?

Dificuldades para encher a bobina
A linha se desenrola livremente do retrós?
O isolador de agulha está acionado?
Você segurou a ponta da linha, no início do enchimento?
A linha está enganchando no carretel?

Linha superior quebra
A passagem de linha está correta?
A linha se desenrola livremente do retrós?
A agulha é do tamanho correto para a linha?
A tensão da linha superior está muito alta?
A caixa de bobina está montada corretamente?
As bordas da bobina estão com rebarbas?

Linha inferior quebra
A linha da bobina foi enrolada corretamente?
A bobina está montada corretamente na caixa de bobina?

Falha de pontos
A passagem de linha está correta?
O tecido está firmemente pressionado pela sapatilha?
O tipo e tamanho da agulha estão corretos para o tecido?
A agulha está torta?

O tecido não se move corretamente sobre o pé-calcador
O pé-calcador está corretamente montado na máquina?
O pé-calcador está abaixado?
O comprimento do ponto está corretamente ajustado?

Verificación de defectos

La aguja no se mueve
¿ Está la máquina conectada a la toma de corriente ?
¿ Está el interruptor encendido?
¿ Está el control de velocidad conectado?
¿ Es el tamaño correcto de la aguja para el hilo?
¿ Está la tensión superior del hilo muy alta?
¿ Está la bobina instalada correctamente en la caja bobina?
¿ Están las puntas de la bobina con rebaba (sobrantes de plástico)?

El hilo inferior se corta
¿ Se enrolló el hilo de la bobina correctamente?
¿ Está la bobina instalada en la caja bobina correctamente?

El hilo superior se corta
¿ Está el enhebrado de la aguja correcto?
¿ Se desenrolla el hilo del carrete libremente?
¿ Es el tamaño correcto de la aguja para el hilo?
¿ Está la tensión superior del hilo muy alta?
¿ Está el aislante de la aguja accionado?

La aguja se mueve pero la puntada no se forma
¿ Está la aguja con defecto?
¿ Está la aguja colocada completamente en la barra sujetadora?
¿ Están la aguja y la bobina colocadas correctamente?
¿ Está la aguja enhebrada correctamente?

La aguja se quiebra
¿ Es el tamaño de la aguja apropiado para la tela?
¿ Está la aguja colocada completamente en la barra sujetadora?
¿ Están los controladores ajustados correctamente?
¿ Son los accesorios apropriados para su costura?

La tela no se mueve correctamente bajo el prensatelas
¿ Está el prensatelas instalado correctamente en la máquina?
¿ Está el prensatelas abajo?
¿ Está el largo de la puntada ajustado correctamente?

Dificultades para devanar la bobina
¿ Se desenrolla el hilo libremente del carrete?
¿ Está el aislante de la aguja accionado?
¿ Sujetó la punta del hilo al comienzo del devanado?
¿ Se engancha el hilo en el carrete?